CENNÍK - 01/06/2022

Keramické komínové systémy

Komínové, vykurovacie a vetracie systémy

SCHIEDEL

Cenník platný od 1. júna 2022.

Ceny sú uvedené bez DPH.

Zmeny cien a parametrov vyhradené

www.schiedel.sk

Vyberte si krb pod komínom – Schiedel KINGFIRE
Navrhnite si ho prostredníctvom Schiedel INSPIRATOR-a

SCHIEDEL

KINGFIRE

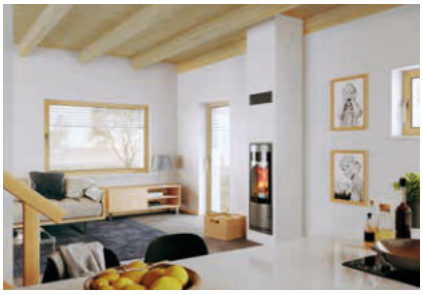

SCHIEDEL
KOMBIAIR

Schiedel KOMBIAIR
riadené vetranie s rekuperáciou

SCHIEDEL

Staviame, normy od nás požadujú, a aj my chceme kvôli úsporám postaviť čo najtesnejšie stavby. A zabúdame vetrať. Alebo sa spoliehame na primitívne vetranie oknami.

My však nevieme presne kedy okno otvoriť, ako dlho má byť otvorené a samozrejme nevieme kedy to okno zatvoriť. Nemáme v sebe meranie CO_2, ktoré by nás upozornilo na znehodnotené prostredie. Následkom nedostatočného vetrania napríklad v spálni môže byť následná malátnosť, nevyspatosť, teda nedostatočná regenerácia organizmu spánkom ... lebo nepôjdete po 2 hodinách spánku intenzívne vetrať ...

Ďalším problémom je vlhkosť. Tesná stavba, dokonalá parozábrana, zavreté okná, pričom každý z nás vyprodukuje denne v domácnosti až 12 – 15 litrov vlhkosti svojou prirodzenou činnosťou (sprchovanie, umývanie, potenie, varenie, pranie, sušenie), môže spôsobiť vlhnutie stien a následné tvorenie pliesní v novostavbách a nielen v nich.

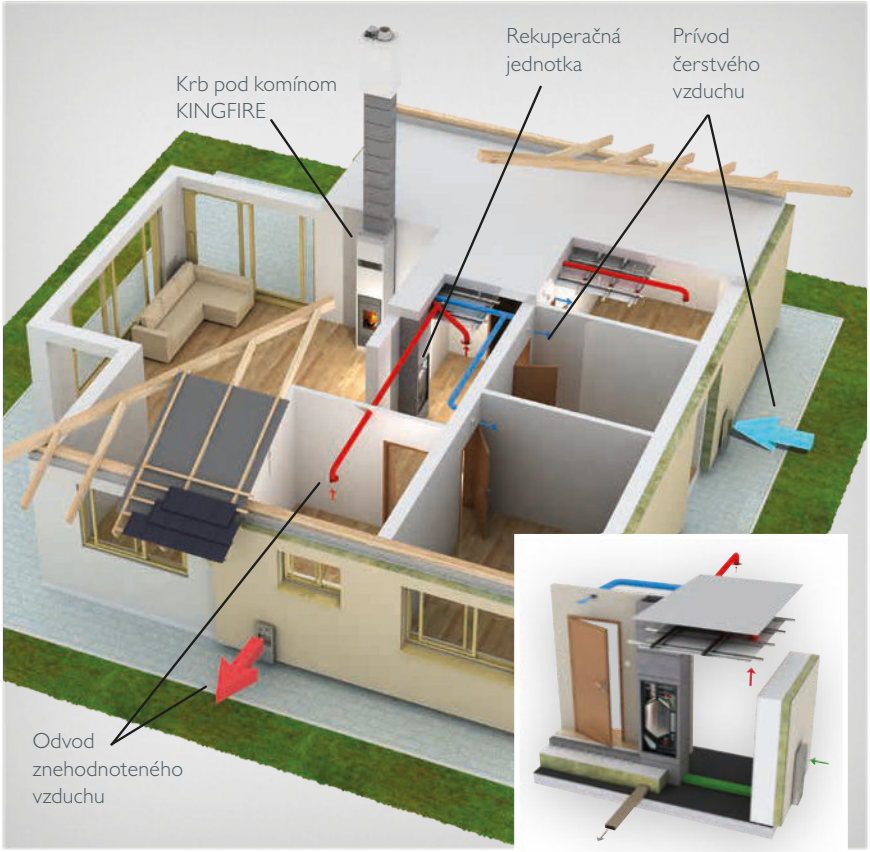

Schiedel KOMBIAIR

- Riadené vetranie s rekuperáciou
- **Najtichší vetrací systém s rekuperáciou** na slovenskom trhu
- **Energeticky úsporný systém vetrania**
- Zabezpečí čistý a zdravý vzduch 24 hodín denne
- Má **minimálne rozmery - 360 x 620 mm**
- Má skryté rozvody v podlahe a strope
- **Nepotrebuje technickú miestnosť**

Výhody:

- Komfort (autom. prevádzka bez zásahu užívateľa)
- Intenzita vetrania podľa potreby
- Eliminácia zvýšeného obsahu CO_2
- Čistý a čerstvý vzduch
- **Zníženie hlučnosti** z vonkajšieho prostredia
- Úspora energie na vykurovanie
- Certifikát Passiv House Institute v Darmstadte

Technické informácie	
Objemová hodinová kapacita min/max:	**50 – 300 m3/h**
Energetická trieda:	A+
Hladina akustického tlaku (hlučnosť)	36 dB(A)
Maxim.účinnosť rekuperácie	90%
By-pass	Áno
Zónovanie	Áno
Trieda filtrácie	G4 (alt.F7)
Predohrev privádzaného vzduchu	700 W
Dohrev privádzaného vzduchu	350 W
Napájanie	230 V/50Hz
Maxim. elektrický príkon ventilátorov	150 W
Regulácia	vstavaná RD5

Staviame stále tesnejšie stavby a zabúdame zabezpečiť vetranie

Špecifikáciu a cenovú ponuku vypracujeme bezplatne po zaslaní podkladov.

Tri otázky k voľbe komínového systému:

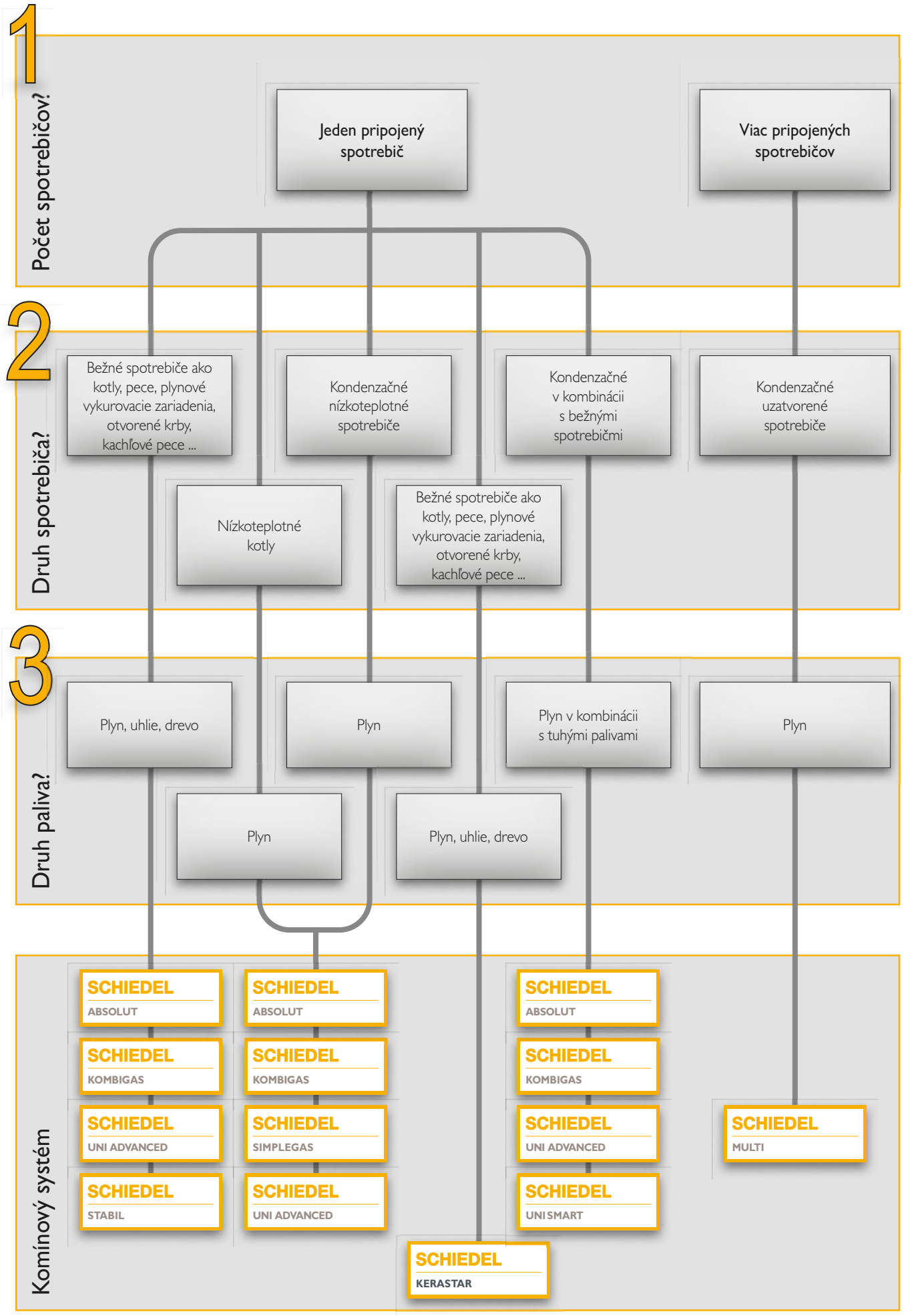

Ako správne určiť výšku komína?

Tuhé palivá – krbové kachle,
krbová vložka a kotol
v streche so sklonom nad 20°

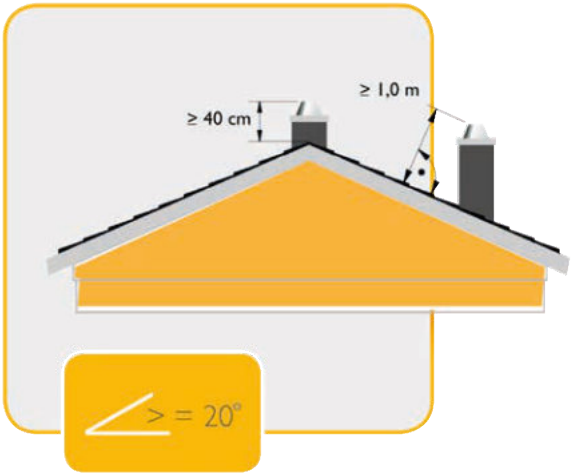

- Výška vyústenia spalín má byť
- min. 4 m nad terénom

Tuhé palivá – krbové kachle,
krbová vložka a kotol
na streche so sklonom do 20°

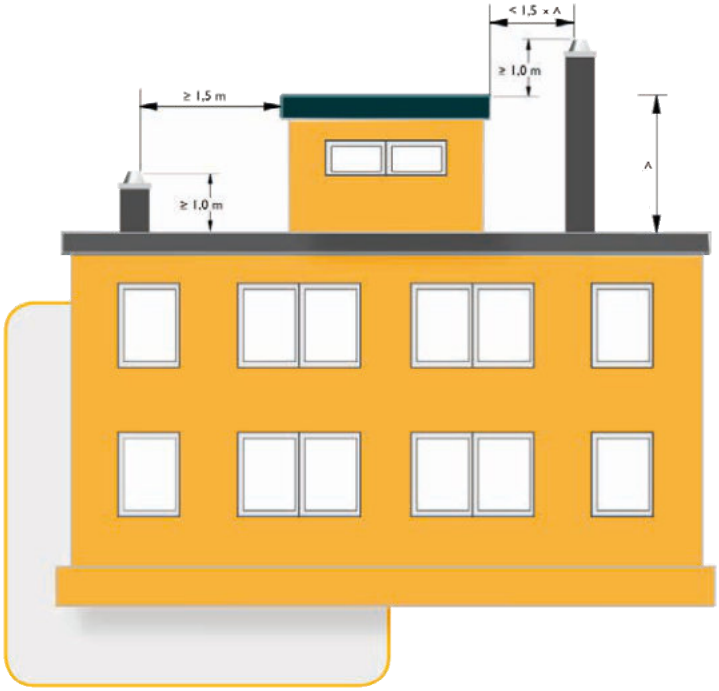

Základné keramické komínové systémy Schiedel

SCHIEDEL
ABSOLUT

Schiedel ABSOLUT

pre tesné domy v štandarde A0

Schiedel ABSOLUT je trojzložkový komínový systém s integrovanou tepelnou izoláciou v komínovej tvárnici a keramickou vnútornou vložkou, vhodný pre odvádzanie spalín od spotrebičov na plynné, kvapalné a tuhé palivá.

Je predurčený na odvod spalín od nízkoteplotných a kondenzačných spotrebičov, a zároveň odolný pri vyhorení sadzí.

Schiedel ABSOLUT je bez zadného odvetrania - určený pre domy s rekuperáciou (nemá v päte mriežku).

ABSOLUT je dokonale tesným riešením ako pre plynový kondenzačný kotol s prívodom vzduchu cez komín ako aj pre krb alebo kachle.

Možnosť napojenia:
- Krbovej vložky, krbových kachieľ – priemer 200 mm a 160 – 180 mm
- Nasávanie vzduchu tepelne izolovanou šachtou v tvárnici
- Plynového kondenzačného kotla – priemer 120 alebo 140 mm
- Nasávanie vzduchu do kotla priamo v tvárnici

Komponenty pre dosiahnutie tesnosti v stavbe:

Schiedel ABSOLUT so šachtou pre prívod vzduchu do spotrebiča
- vzduch nie je odoberaný z miesta umiestnenia spotrebiča

Set pre napojenie strešných fólií
- napojenie parozábrany a podstrešnej fólie

Tepelnoizolačný deliaci prvok
- prerušenie tepelného mostu

Čelná doska pre sopúch
- potiahnutá alufóliou a sieťkou pre omietnutie

Tesné čistiace a revízne dvierka
- Tesnenie nielen na krídle ale aj pod rámom dvierok

Tepelnoizolačný deliaci prvok ako podklad komína
- prerušenie tepelného mostu do základovej konštrukcie

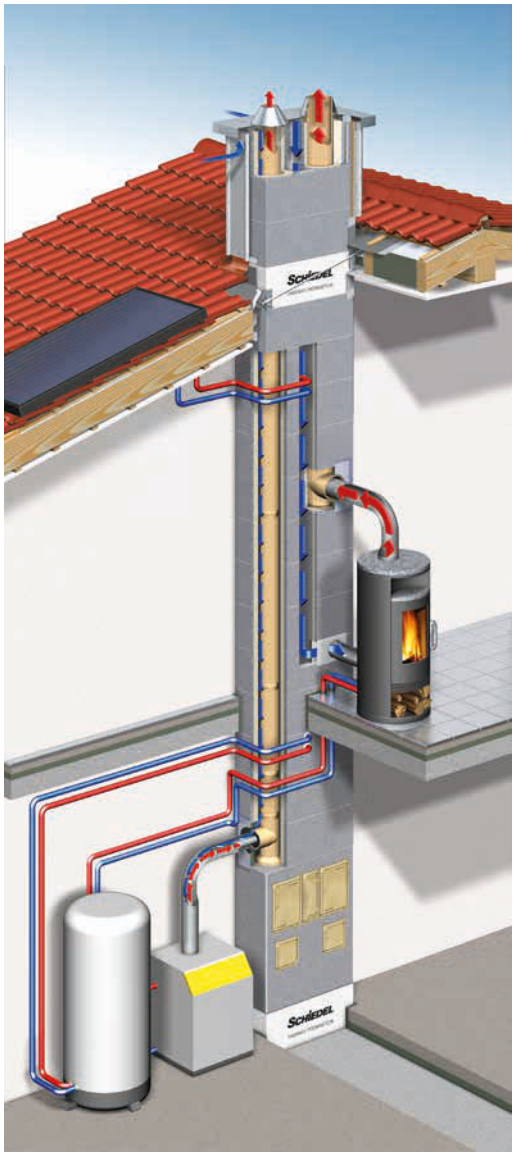

Možné výšky napojenia

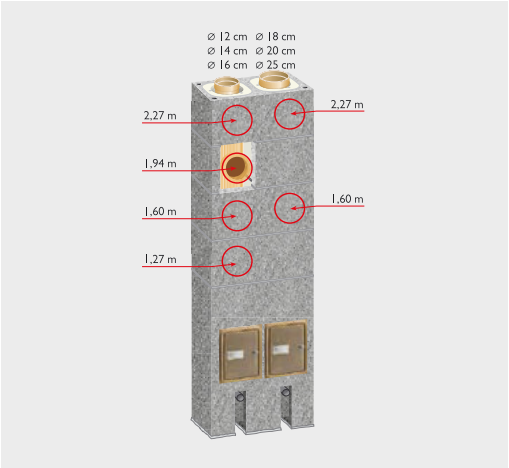

Detail pripojenia spotrebiča

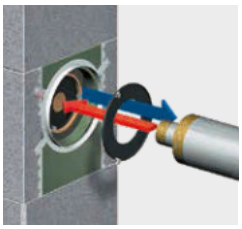

Napojenie koncentrického dymovodu
(nasávanie vzduchu na spaľovanie a bezpečný odvod spalín nad strechu budovy bez rizika poškodenia strešnej krytiny).

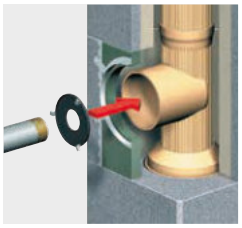

Napojenie atmosférického tepelného spotrebiča s otvorenou spaľovacou komorou
(vzduch pre spaľovanie nasáva spotrebič z interiéru).

Ceny sú uvedené bez DPH.

NA OBJEDNÁVKU	SKLADOM

SCHIEDEL

NOVINKA - Termoizolačná tvárnica

Termoizolačná komínová tvárnica je vďaka novo použitému materiálu ľahšia a umožňuje flexibilnejšie prerušenie tepelných mostov pri prestupe komínového telesa strechou.

Deliaca izolačná tvárnica pre prechod stropom, alebo strechou	12-18	12-18L	14-18/14-18	14-18L14-18
Obj.č./SAP kód	149783	149786	149789	149791
EUR/ks	**232,76**	**271,93**	**330,77**	**369,94**
Vonkajší rozmer (cm)	36 x 36	36 x 50	36 x 65	36 x 83

	20	20L	12-18/20	12-18L20
Obj.č./SAP kód	149784	149787	149790	149792
EUR/ks	**264,35**	**298,50**	**357,34**	**357,34**
Vonkajší rozmer (cm)	38x38	38x54	38x71	38x88

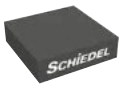

Deliaci izolačný prvok pre komínovú pätu	12-18	12-18L	14-18/14-18	14-18L14-18
Obj.č./SAP kód	173280	173281	173282	173283
EUR/ks	**86,96**	**96,80**	**155,63**	**165,31**
Vonkajší rozmer (cm)	36 x 36	36 x 50	36 x 65	36 x 83
Výška (cm)	10	10	10	10

Obj.č./SAP kód	20	20L	12-18/20	12-18L20
EUR/ks	173284	173285	173286	173287
Vonkajší rozmer (cm)	**109,05**	**120,62**	**175,83**	**232,94**
Výška (cm)	38x38	38x54	38x71	38x88
	10	10	10	10

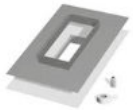

Set pre napojenie izolačnej fólie	VNÚTORNÁ ČASŤ	VONKAJŠIA ČASŤ
Obj.č./SAP kód	100214	100215
EUR/ks	**95,03**	**95,03**

Set pre napojenie fólii umožní uzatvoriť stavbu a vytvoriť dokonalý obal okolo komínového telesa.

Je možné napojiť parozábranu a vodotesnú izoláciu strechy tak, aby konštrukcia strechy bola tesná.

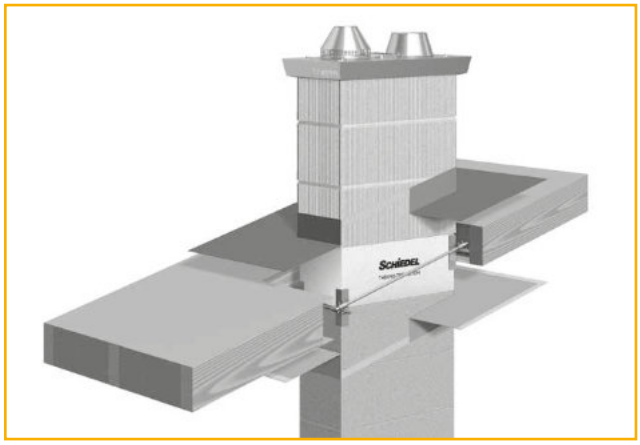

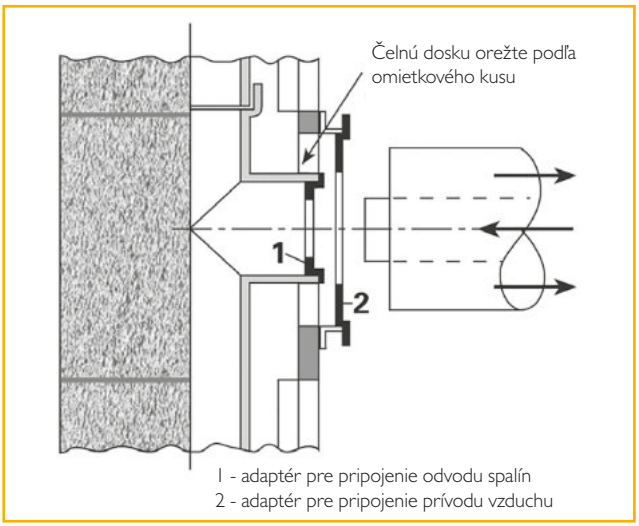

Napojenie spotrebiča

Na komínové teleso Schiedel ABSOLUT je možné napojiť kondenzačný kotol bez dodatočného vložkovania. V prípade požiadavky zo strany kúrenára nás prosím neváhajte kontaktovať – 032/ 746 0011.

Samozrejmosťou je možnosť pripojenia tzv. turbo kotla – prívod vzduchu telesom komína.

NA OBJEDNÁVKU	SKLADOM

Ceny sú uvedené bez DPH.

ABSOLUT zostavy

Výška komínovej zostavy	5 m	6,33 m	5 m	6,33 m

Komínová zostava ABSOLUT	jednoprieduchová						jednoprieduchová					
	Obj.č	Pal (ks)	EUR/ks	Obj.č/SAP	Pal (ks)	EUR/ks	Obj.č/SAP	Pal (ks)	EUR/ks	Obj.č/SAP	Pal (ks)	EUR/ks
KZ ABSOLUT jednoprieduch ø 14/90°	123248	①	**1811,45**	123250	②	**2030,65**	123252	②	**2115,63**	123254	②	**2386,38**
KZ ABSOLUT jednoprieduch ø 14/45°	123249	①	**1753,28**	123251	②	**1972,47**	123253	②	**2057,44**	123255	②	**2328,21**
KZ ABSOLUT jednoprieduch ø 16/90°	123256	①	**1744,79**	123258	②	**1983,57**	123260	②	**2048,94**	123262	②	**2339,30**
KZ ABSOLUT jednoprieduch ø 16/45°	123257	①	**1784,78**	123259	②	**2023,56**	123261	②	**2088,94**	123263	②	**2379,29**
KZ ABSOLUT jednoprieduch ø 18/90°	123264	①	**1855,19**	123266	②	**2109,91**	123268	②	**2159,35**	123270	②	**2465,64**
KZ ABSOLUT jednoprieduch ø 18/45°	123265	①	**1900,84**	123267	②	**2155,56**	123269	②	**2205,00**	123271	②	**2511,29**
KZ ABSOLUT jednoprieduch ø 20/90°	122622	①	**2199,79**	123218	②	**2463,88**	123220	②	**2491,76**	123222	②	**2848,59**
KZ ABSOLUT jednoprieduch ø 20/45°	123217	①	**2212,07**	123219	②	**2517,27**	123221	②	**2545,16**	123223	②	**2901,98**

⊗ - tovar je balený na europaletách (120 x 80 cm), údaje sú len informatívne

Výška komínovej zostavy	5 m	6,33 m	5 m	6,33 m
Názov	Počet ks	Počet ks	Počet ks	Počet ks
Komínová päta 107cm	1	1	1	1
Komínová tvárnica MSTEZ	12	16	12	16
Profilovaná šam. vložka RRP	2	3	2	3
Sada komínovej päty	1	1	1	1
Napoj. Sada dymovodu ARA	1	1	1	1
Sada nap. adaptérov	1	1	1	1
Krycia doska ASIPS	1	1	1	1
Tenkostenná murovacia zmes 5kg	1	1	1	1

Výška komínovej zostavy	5 m	6,33 m	5 m	6,33 m

Komínová zostava ABSOLUT	dvojprieduchová						dvojprieduchová s vetracou šachtou					
	Obj. č.	Pal (ks)	EUR/ks	Obj. č.	Pal (ks)	EUR/ks	Obj. č.	Pal (ks)	EUR/ks	Obj. č.	Pal (ks)	EUR/ks
KZ ABSOLUT dvojprieduch ø 14/90°20/90°	123232	②	**4149,37**	123234	②	**4693,82**	123236	②	**4531,14**	123238	②	**5145,23**
KZ ABSOLUT dvojprieduch ø 14/90°20/45°	123233	②	**4202,76**	123235	②	**4747,21**	123237	②	**4584,52**	123239	②	**5198,62**
KZ ABSOLUT dvojprieduch ø 16/90°20/90°	123240	②	**4082,70**	123242	②	**4646,73**	123244	②	**4464,45**	123246	②	**5098,15**
KZ ABSOLUT dvojprieduch ø 16/90°20/45°	123241	②	**4136,08**	123243	②	**4700,14**	123245	②	**4517,85**	123247	②	**5151,53**
KZ ABSOLUT dvojprieduch ø 14/90°18/90°	123224	②	**3860,92**	123226	②	**4361,89**	123228	②	**4088,95**	123230	②	**4620,87**
KZ ABSOLUT dvojprieduch ø 14/90°18/45°	123225	②	**3906,59**	123227	②	**4407,53**	123229	②	**4134,61**	123231	②	**4666,52**
KZ ABSOLUT dvojprieduch ø 20/90°20/90°	123272	②	**4337,82**	123275	②	**4953,53**	123278	②	**4701,45**	123281	②	**5383,43**
KZ ABSOLUT dvojprieduch ø 20/90°20/45°	123273	②	**4391,22**	123276	②	**5006,91**	123279	②	**4754,85**	123282	②	**5436,81**
KZ ABSOLUT dvojprieduch ø 20/45°20/45°	123274	②	**4444,62**	123277	②	**5060,32**	123280	②	**4808,23**	123283	②	**5490,20**

⊗ - tovar je balený na europaletách (120 x 80 cm), údaje sú len informatívne

Výška komínovej zostavy	5 m	6,33 m	5 m	6,33 m
Názov	Počet ks	Počet ks	Počet ks	Počet ks
Komínová päta 107cm	1	1	1	1
Komínová tvárnica MSTEZ	12	16	12	16
Profilovaná šam. vložka RRP	2	3	2	3
Profilovaná šam. vložka RRP	2	3	2	3
Sada komínovej päty	1	1	1	1
Sada komínovej päty	1	1	1	1
Napoj. Sada dymovodu ARA	1	1	1	1
Napoj. Sada dymovodu ARA	1	1	1	1
Sada nap. adaptérov	1	1	1	1
Krycia doska ASIPS	1	1	1	1
Tenkostenná murovacia zmes 5kg	2	2	2	2

Sada napojovacích adaptérov len pre Ø 140

Ceny sú uvedené bez DPH.

NA OBJEDNÁVKU	SKLADOM

NOVINKA - designová komínová päta

SCHIEDEL

Komín Schiedel ABSOLUT bol opatrený novou komínovou pätou, na ktorej boli troje viditeľné dvierka nahradené jednými, ktoré naviac dokonale splynú s interiérom.

Po omietnutí sa stávajú takmer neviditeľné. Komínová päta tak môže byť umiestnená v interiéri, vrátane obývacieho priestoru, bez toho aby pôsobila akokoľvek rušivým dojmom.

V komínovej päte sú sústredené všetky funkcie najzložitejšej časti komína :

- prívod spaľovacieho vzduchu
- vyberací a kontrolný otvor
- odvod kondenzátu

Všetky tieto funkcie sú prístupné vďaka jedným dvierkam, ktoré je možné vzhľadovo prispôsobiť na prianie zákazníka.

	svetlý prierez (cm)	12	14	16	18	20
Komínová päta bez vetracej šachty Design (v = 107 cm)						
	Obj.č.	149652	149652	149652	149652	149654
	EUR/ks	**687,24**	**687,24**	**687,24**	**687,24**	**718,03**
	Vonkajší rozmer (cm)	36 x 36	36 x 36	36 x 36	36 x 36	38 x 38
	Hmotnosť (kg)	101	101	101	101	105
Komínová päta s vetracou šachtou Design (v = 107 cm)						
	Obj.č.	149653	149653	149653	149653	149655
	EUR/ks	**857,44**	**857,44**	**857,44**	**857,44**	**893,10**
	Vonkajší rozmer (cm)	36 x 50	36 x 50	36 x 50	36 x 50	38 x 54
	Hmotnosť (kg)	126	126	126	126	132
Dvierka Design ABS biele						
	Obj.č.	149507	149507	149507	149507	
	EUR/ks	**174,07**	**174,07**	**174,07**	**174,07**	
	Rozmer (cm)	25 x 65	25 x 65	25 x 65	25 x 65	

NA OBJEDNÁVKU	SKLADOM

- možné zasielanie zásielkovou službou

Ceny sú uvedené bez DPH.

Jednoprieduchové komponenty

SCHIEDEL
ABSOLUT

svetlý prierez (cm)	12	14	16	18	20	25

Komínová tvárnica bez vetracej šachty (v = 33 cm)

Obj.č./SAP kód	100023	100023	100023	100023	100027
	MSTEZ1418	MSTEZ1418	MSTEZ1418	MSTEZ1418	MSTEZ1418
EUR/ks	**27,09**	**27,09**	**27,09**	**27,09**	**32,41**
Vonkajší rozmer (cm)	36 x 36	36 x 36	36 x 36	36 x 36	38 x 38
Hmotnosť (kg)	21	21	21	21	23

Komínová päta bez vetracej šachty (v = 107 cm)

Obj.č./SAP kód	143802	143802	143802	143802	143804	102062
	200140018	200140018	200140018	200140018	200140020	200140025
EUR/ks	**612,54**	**612,54**	**612,54**	**612,54**	**754,65**	**1103,48**
Vonkajší rozmer (cm)	36 x 36	36 x 36	36 x 36	36 x 36	38 x 38	48 x 48
Hmotnosť (kg)	103	103	103	103	120	165

Komínová tvárnica s vetracou šachtou (v = 33 cm)

Obj.č./SAP kód	100024	100024	100024	100024	100028
	MSTEZL1418	MSTEZL1418	MSTEZL1418	MSTEZL1418	MSTEZL20
EUR/ks	**41,60**	**41,60**	**41,60**	**41,60**	**47,25**
Vonkajší rozmer (cm)	36 x 36	36 x 36	36 x 36	36 x 36	38 x 54
Hmotnosť (kg)	30	30	30	30	32
Rozmer multifunkčnej šachty (cm)	10 x 23	10 x 23	10 x 23	10 x 23	12 x 25

Komínová päta s vetracou šachtou (v = 107 cm)

Obj.č./SAP kód	143803	143803	143803	143803	143805
	200150018	200150018	200150018	200150018	200150020
EUR/ks	**780,45**	**780,45**	**780,45**	**780,45**	**910,84**
Vonkajší rozmer (cm)	36 x 50	36 x 50	36 x 50	36 x 50	38 x 54
Hmotnosť (kg)	128	128	128	128	134

Sada komínovej päty prefabrikovanej

	*100117	*100118	**100119	**100120	**100121	**102065
	203040012	203040014	203040016	203040018	203040020	203040025
	147,67	**169,49**	**188,66**	**202,51**	**225,69**	**377,52**

* revízny uzáver na plyn ** revízny uzáver na pevné palivo

Obsahy sád nájdete na strane str. 16.

Napojovacia sada dymovodu RA 90°

Obj.č./SAP kód	100050	100051	100052	100053	100054	100055
	ARA12	ARA14	ARA16	ARA18	ARA20	ARA25
EUR/ks	**178,32**	**184,57**	**209,27**	**273,93**	**306,05**	**361,05**

Obsahy sád nájdete na strane str. 16.

Napojovacia sada dymovodu RA 45°

		100056	100057	100058	100059	100060
Obj.č./SAP kód		ARA1445	ARA1645	ARA1845	ARA2045	ARA2545
		276,10	**249,25**	**319,60**	**359,44**	**444,29**
EUR/ks						

Obsahy sád nájdete na strane str. 16.

Napojovacia sada horných dvierok PA

Obj.č./SAP kód	*100061	*100062	**100166	**100167	**100168	**100169
	APA12	APA14	APA16	APA18	APA20	APA25
EUR/ks	**313,95**	**334,20**	**371,70**	**380,07**	**405,70**	**505,28**

* revízny uzáver na plyn ** revízny uzáver na pevné palivo

Obsahy sád nájdete na strane str. 16.

Profilovaná šamotová vložka (v = 133 cm)

Obj.č./SAP kód	100037	100038	100039	100040	100041	100047
	RRP12133	RRP14133	RRP16133	RRP18133	RRP20133	RRP2566
EUR/ks	**95,81**	**104,32**	**123,90**	**139,83**	**167,79**	**111,46**
Hmotnosť (kg)	**7**	**8**	**11**	**12**	**16**	**23**

priemer od 120 mm do 200 mm dĺžka keramickej vložky 1,33 m, od priemeru 250 mm dĺžka keramickej vložky 0,66 m

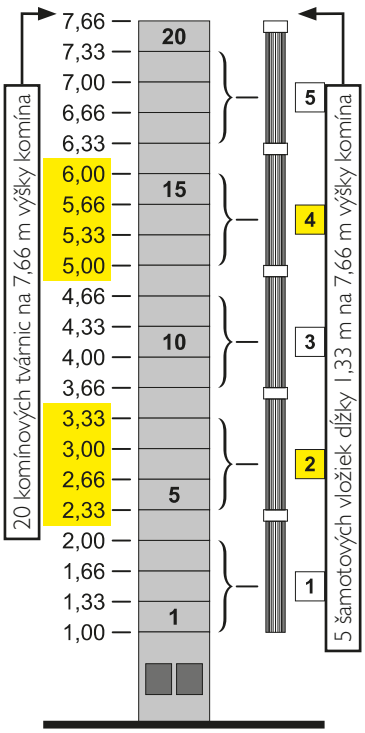

Profilovaná šamotová vložka (v = 33 cm)

Obj.č./SAP kód	101991	101992	102042	102043	102044
	RRP33/12	RRP33/14	RRP33/16	RRP33/18	RRP33/20
EUR/ks	**19,24**	**19,55**	**21,02**	**21,42**	**23,38**
Hmotnosť (kg)	2	2,10	2,90	3,10	4,10

	12	14	16	18	20	25

Ceny sú uvedené bez DPH.

NA OBJEDNÁVKU	SKLADOM

Príslušenstvo

SCHIEDEL

svetlý prierez (cm)	25	25L	30	30L	40	40L

Komínová tvárnica (v = 33 cm)

Obj. č. SAP	100031	100032	100033	100034	100035	100036
EUR/ks	**51,94**	**58,16**	**84,23**	**96,96**	**97,28**	**111,99**
vonkajší rozmer (cm)	48 x 48	48 x 62	55 x 55	55 x 71	67 x 67	67 x 86
rozmer multifunkčnej šachty (cm)		10,5 x 35		2x 12 x 20		2x 15 x 22,5
hmotnosť (kg)	37	46,8	48,8	64,7	66,4	86,5

Základná súprava

Obj. č. SAP		100133	108229	108229	108230	108230
EUR/ks		**929,26**	**1284,24**	**1284,24**	**1621,52**	**1621,52**

Napojovacia sada dymovodu RA 90°

Obj. č. SAP	100055	100055	108204	108204	108205	108205
	ARA25	ARA25	ARA30	ARA30	ARA40	ARA40
EUR/ks	**361,05**	**361,05**	**420,39**	**420,39**	**573,21**	**573,21**

Napojovacia sada horných dvierok PA

Obj. č. SAP	100169	100066	108206	108206	108207	108207
	APA25	APA25	APA30	APA30	APA40	APA40
EUR/ks	**505,28**	**505,28**	**744,54**	**744,54**	**908,30**	**908,30**

Tenkostenná murovacia zmes 5 kg

Obj. č. SAP		124384	124384	124384	124384	124384
EUR/ks		**14,40**	**14,40**	**14,40**	**14,40**	**14,40**

Krycia doska z nehrdzavejúcej ocele

Obj. č. SAP		102261	102977	102985	102256	102262
EUR/ks		**376,73**	**394,40**	**450,73**	**454,25**	**480,73**
vonkajší rozmer (cm)		65 x 79	72 x 72	72 x 88	84 x 84	84 x 103

Soklová doska

Obj. č. SAP		100008	100160	100161	100009	100010
		SPEZL25	SPEZ30	SPEZ30L	SPEZ40	SPEZ40L
EUR/ks		**145,35**	**147,71**	**160,73**	**201,73**	**209,23**

Profilovaná šamotová vložka (v = 66 cm)

Obj. č. SAP		100047	100048	100048	100049	100049
		RRP2566	RRP3066	RRP3066	RRP4066	RRP4066
EUR/ks		**111,46**	**147,26**	**147,26**	**311,70**	**311,70**
svetlý prierez (cm)	14	16	18	20	25	

Sada napojovacích adaptérov ABSOLUT pre kondenzačné spotrebiče

Obj. č. SAP	100018
	STAS160200
EUR/ks	**149,71**

Napojovací adaptér

Obj. č. SAP	100014	100016	103298	100015	100554
	STAC140	STAC160	STAC180	STAC200	STAC250
EUR/ks	**63,13**	**71,61**	**77,25**	**85,92**	**181,19**
priemer ARA (mm)	120	140, 160	180	200	

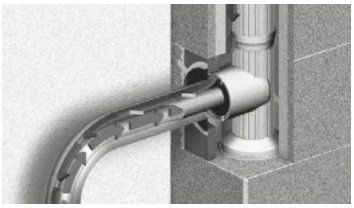

Obsah: 1 ks Ø160 mm, 1 ks Ø200 mm, 1 ks lubrikant, montážny návod

Napoj. diel ARA pr. (mm)	STAC
200	20
180	18
160	16
140	16
120	14

Revízny uzáver (komínová päta stavaná na mieste)

Obj. č. SAP	*100548	*101692	*101693	*101694	**100550
EUR/ks	**64,33**	**40,43**	**43,29**	**72,69**	**65,67**
svetlý pr. PA (cm)	14	16	18	20	18

* pre pr.14 tesniaci uzáver na plyn, pre pr.16, 18, 20 revízny uzáver pre pevné palivá
** tesniaci uzáver pr.18 pre plynné palivá

svetlý prierez (cm)	14	16	18	20	25

NA OBJEDNÁVKU	SKLADOM

- možné zasielanie zásielkovou službou

Ceny sú uvedené bez DPH.

DVOJPRIEDUCHOVÉ komponenty

svetlý prierez (cm)	12/18	14/18	12/20	14/20	16/20	18/20	20/20

Kombinovaná komínová tvárnica bez vetracej šachty (v = 33 cm)

Obj. č. SAP	100025	100025	100029	100029	100029	100029	100082
	MSTZZ1418	MSTZZ1418	MSTZZ1420	MSTZZ1420	MSTZZ1420	MSTZZ1420	MSTZZ2020
EUR/ks	**64,20**	**64,20**	**68,09**	**68,09**	**68,09**	**68,09**	**70,04**
vonkajší rozmer (cm)	36 x 65	36 x 65	38 x 71	38 x 71	38 x 71	38 x 71	38 x 71
hmotnosť (kg)	36,0	36,0	45,0	45,0	45,0	45,0	45,0

Komínová päta bez vetracej šachty (v = 107 cm)

Obj. č. SAP	143806	143806	143807	143807	143807	143807	143807
	200181818	200181818	200181820	200181820	200181820	200181820	200181820
EUR/ks	**1431,09**	**1431,09**	**1540,79**	**1540,79**	**1540,79**	**1540,79**	**1540,79**
vonkajší rozmer (cm)	36 x 65	36 x 65	38 x 71	38 x 71	38 x 71	38 x 71	38 x 71
hmotnosť (kg)	183,0	183,0	206,0	206,0	206,0	206,0	206,0

Kombinovaná komínová tvárnica s vetracou šachtou (v = 33 cm)

Obj. č. SAP	100026	100026	100030	100030	100030	100030	100083
	MSTZZL1418	MSTZZL1418	MSTZZL1420	MSTZZL1420	MSTZZL1420	MSTZZL1420	MSTZZL2020
EUR/ks	**71,95**	**71,95**	**85,50**	**85,50**	**85,50**	**85,50**	**86,59**
vonkajší rozmer (cm)	36 x 83	36 x 83	38 x 88	38 x 88	38 x 88	38 x 88	38 x 88
hmotnosť (kg)	49,0	49,0	52,0	52,0	52,0	52,0	52,0
rozmer multifunkčnej šachty (cm)	13 x 20	13 x 20	14 x 22	14 x 22	14 x 22	14 x 22	14 x 22

Komínová päta s vetracou šachtou (v = 107 cm)

Obj. č. SAP	143808	143808	143809	143809	143809	143809	143809
	200191818	200191818	200191820	200191820	200191820	200191820	200191820
EUR/ks	**1544,18**	**1544,18**	**1671,19**	**1671,19**	**1671,19**	**1671,19**	**1671,19**
vonkajší rozmer (cm)	36 x 83	36 x 83	38 x 88	38 x 88	38 x 88	38 x 88	38 x 88
hmotnosť (kg)	216,0	216,0	244,0	244,0	244,0	244,0	244,0

Objednávať podľa priemeru — objednávať sadu a vložky pre každý komínový prieduch zvlášť

Sada komínovej päty prefabrikovanej

	12	**14**	**16**	**18**	**20**
Obj. č. SAP	100117	100118	100119	100120	100121
	203040012	203040014	203040016	203040018	203040020
EUR/ks	**147,67**	**169,49**	**188,66**	**202,51**	**225,69**

Obsahy sád nájdete na strane 14.

Napojovacia sada dymovodu RA 90°

Obj. č. SAP	100050	100051	100052	100053	100054
	ARA12	ARA14	ARA16	ARA18	ARA20
EUR/ks	**178,32**	**184,57**	**209,27**	**273,93**	**306,05**

Obsahy sád nájdete na strane 14.

Napojovacia sada dymovodu RA 45°

Obj. č. SAP		100056	100057	100058	100059
		ARA1445	ARA1645	ARA1845	ARA2045
EUR/ks		**276,10**	**249,25**	**319,60**	**359,44**

Obsahy sád nájdete na strane 14.

Napojovacia sada horných dvierok PA

Obj. č. SAP	100061	100062	100166	100167	100168
	APA12	APA14	APA16	APA18	APA20
EUR/ks	**313,95**	**334,20**	**371,70**	**380,07**	**405,70**

Obsahy sád nájdete na strane 14.

Profilovaná šamotová vložka (v = 133 cm)

Obj. č. SAP	100037	100038	100039	100040	100041
	RRP12133	RRP14133	RRP16133	RRP18133	RRP20133
EUR/ks	**95,81**	**104,32**	**123,90**	**139,83**	**167,79**
hmotnosť (kg)	8,0	8,0	11,0	12,0	16,0

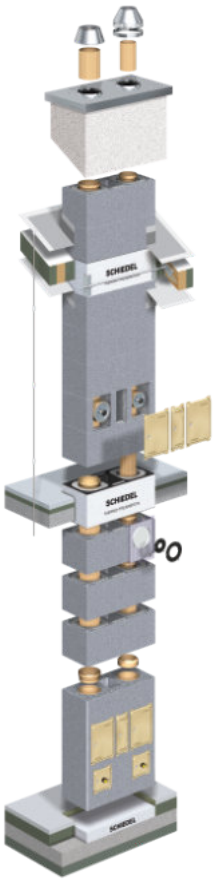

Základná súprava ABSOLUT VARI (pre napojenie dymovodu od spotrebičov s malou výškou spalinového hrdla od cca 600mm)

priemer	16	18
Obj. č.	114094	114124
EUR/ks	**305,87**	**346,10**

Obsah: komínová profilovaná vložka pre dvierka 33cm, komínová profilovaná vložka 33cm, miska pre odvod kondenzátu - plochá ABS, revízny uzáver pre pevné palivá, odvod kondenzátu (sifón) DN40, sáčok mazacej pasty, plastová krytka odvodu konden. ABS, komínové dvierka ABS, kónické vyústenie ABS, škárovacia hmota RAPID (11,33m), špongia, súprava dištanč. prvkov ABS (4x6 ks = 11,66m), vyhladzovač škár, pílka, vyrezávacia šablóna, kartón, montážny návod

svetlý prierez (cm)	12/18	14/18	12/20	14/20	16/20	18/20	20/20

Ceny sú uvedené bez DPH.

NA OBJEDNÁVKU | SKLADOM

Príslušenstvo

SCHIEDEL

svetlý prierez (cm)	14	16	18	20	25

Napojovacia redukcia dymovodu

Priemer komína/dymovodu (mm)	160/100	180/100	160/130	180/130	180/150	200/150
Obj. č. SAP	100194	100198	100196	100200	100201	100202
EUR/ks	**53,66**	**55,99**	**53,66**	**55,99**	**60,67**	**63,00**

* vhodné použiť aj s omietkovým kruhom

Prekrytie napojenia dymovodu (len v čiernej farbe)

Priemer dymovodu/komína (mm)	150 / 180	150 / 200	160 / 200
Obj. č. SAP ABSOLUT	112253	112633	112614
EUR/ks	**74,15**	**87,62**	**93,03**

* nepoužívať pri omietkovom kruhu

Uzáver dymovodu

	18	20
Obj. č. SAP	114443	110789
EUR/ks	**57,92**	**57,91**

Pre správne dopojenie dymovodu na keramický komínový systém použite, prosím, zodpovedajúcu redukciu - napojovací kus na dymovod v závislosti od priemeru dymovodu a priemeru komínového prieduchu.

Napojovací diel ABS/ADV

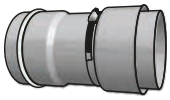

priemer komína (mm)	140/130	140/150	160/150	160/160	180/160	160/180	180/180	200/180	180/200	200/200	250/200	250/250
Obj. č. SAP	101609	101610	101611	101612	101614	101613	101615	101617	101616	101618	101619	101620
EUR/ks	**50,48**	**88,98**	**61,90**	**67,89**	**71,03**	**96,31**	**72,56**	**72,68**	**97,98**	**74,27**	**102,62**	**76,10**

* vhodné použiť aj s omietkovým kruhom

NOVINKA

Napojovací diel hladký obojstranný ABS/ADV (čierna farba)

Priemer dymovodu/komína (mm)	130/140	140/140	150/160	160/180	180/180
Obj. č.	170454	170455	170456	170457	170458
EUR/ks	**53,94**	**54,50**	**58,31**	**62,30**	**63,11**

Napojovací diel hladký jednostranný ABS/ADV (čierna farba)

Priemer dymovodu/komína (mm)	120/140	120/160	120/180	120/200	130/160	130/180	130/200	150/180	150/200	160/200	180/200
Obj. č.	170464	170465	170466	170467	170468	170469	170470	170471	170472	170473	170474
EUR/ks	**52,35**	**55,09**	**57,96**	**61,58**	**56,34**	**59,21**	**62,01**	**58,59**	**62,45**	**63,51**	**64,88**

Napojovací diel hladký univerzálny ABS/ADV

Priemer dymovodu/komína (mm)	120/140	120/160	120/180	120/200	130/140	130/160	130/180	130/200	140/140	140/160	140/180
Obj. č.	170489	170490	170491	170492	170493	170494	170495	170496	170497	170498	170499
EUR/ks	**55,84**	**59,16**	**62,87**	**65,47**	**55,43**	**59,66**	**63,38**	**65,97**	**56,62**	**60,02**	**63,47**

Priemer dymovodu/komína (mm)	140/200	150/160	150/180	150/200	160/160	160/180	160/200	180/180	180/200	200/200
Obj. č.	170500	170501	170502	170503	170504	170505	170506	170507	170508	171055
EUR/ks	**66,31**	**63,45**	**66,82**	**70,05**	**64,10**	**67,70**	**70,31**	**68,23**	**71,05**	**72,09**

Prechod PPL / ABS-ADV hladký

Priemer dymovodu/komína (mm)	120/140	120/160	120/180	120/200	130/140	130/160	130/180	130/200	140/140	140/160	140/180
Obj. č.	170569	170570	170571	170572	170533	170534	170535	170536	170537	170538	170539
EUR/ks	**53,77**	**57,16**	**59,04**	**61,60**	**59,86**	**64,10**	**67,59**	**70,18**	**62,85**	**64,41**	**68,02**

Priemer dymovodu/komína (mm)	140/200	150/160	150/180	150/200	160/160	160/180	160/200	180/180	180/200	200/200
Obj. č.	170540	170541	170542	170543	170544	170545	170546	170547	170548	171057
EUR/ks	**70,61**	**65,74**	**69,99**	**72,59**	**68,67**	**72,28**	**74,88**	**74,32**	**76,92**	**78,30**

PRED MONTÁŽOU

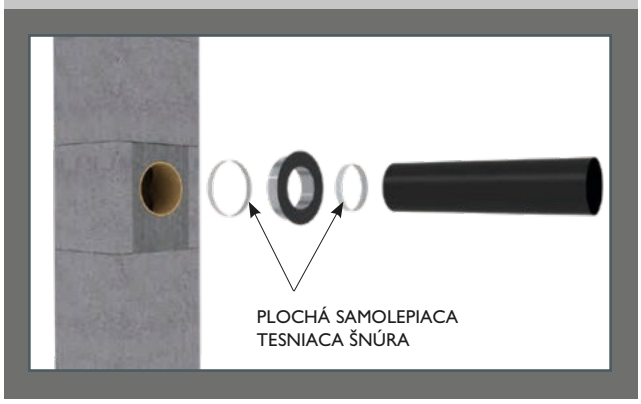

PO MONTÁŽI

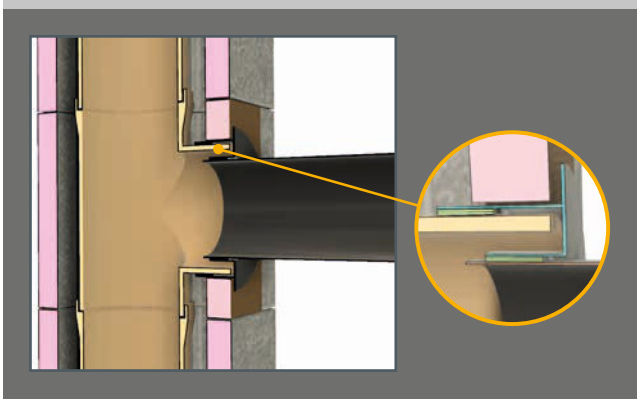

NA OBJEDNÁVKU	SKLADOM

- možné zasielanie zásielkovou službou

Ceny sú uvedené bez DPH.

Príslušenstvo

svetlý prierez (cm)	12	14	16	18	20	25

Revízne dvierka pre vetraciu šachtu

Obj. č. SAP	100341	100341	100341	100341	100341
	REVT	REVT	REVT	REVT	REVT
EUR/ks	**65,92**	**65,92**	**65,92**	**65,92**	**65,92**

Kotviaci prvok do krovu univerzálny

Obj. č. SAP	100514	100514	100514	100514	100514
	KOP	KOP	KOP	KOP	KOP
EUR/ks	**126,78**	**126,78**	**126,78**	**126,78**	**126,78**

Sada dištančných prvkov - 3 ks na 133 cm šamotovej vložky (potrebné objednať od výšky komína 11,33 m)

Obj. č. SAP	108246	108246	108247	108247
	AHSA	AHSA	AHSA	AHSA
EUR/ks		17,51		

Sada Meidingerovej hlavy bez lapača iskier

Obj. č.	122845	122846	122847	122619	122848
EUR/ks	**78,41**	**81,28**	**86,06**	**93,71**	**99,34**

Sada Meidingerovej hlavy s lapačom iskier

Obj. č.	137165	122783	137166	122784	137167
EUR/ks	**87,42**	**91,28**	**95,27**	**103,30**	**111,49**

Krycia hlava EAGLE

Obj. č. SAP	100234	100234	100235	100235	100236
EUR/ks	**58,17**	**58,17**	**65,23**	**65,23**	**76,99**

* možnosť použiť len pre jednoprieduchové komínové systémy bez vetracej šachty

Krytka vyústenia vetracej šachty v úrovni krycej dosky

Obj. č. SAP	100227	100229	100230
	KRYTKA VŠ	KRYTKA VŠ	KRYTKA VŠ
EUR/ks	**46,76**	**49,27**	**51,78**
rozmery (cm)	10x22 / 10x26	13 x 26	14 x 26
*** typ krycej dosky**	**1**	**2**	**3**

Kryt VŠ s nasávaním

	JEDNOPRIED.	DVOJPRIED.	JEDNOPRIED.
Obj. č. SAP	100224	100225	100226
EUR/ks	**68,31**	**76,57**	**86,84**
rozmery (cm)	10x23	13x20	14x22
*** typ krycej dosky**	**4**	**5**	**6**

***1 -** APIP 1820L, APIP 1416L, ASIP 1218L, GAP 1820L, APIP 1416L1416
***2 -** ASIP 1216L18, ASIP 1416L1416
***3 -** ASIP 1216L20, APIP 1416L1820, APIP 1820L1820, GAP 1820L1820, GAP 1216L1820
***4 -** APIP 1820L, ASIP 20L, ASIP 1218L18, APIP 1416L1416
***5 -** APIP 1416L1820, APIP 1820L1820, ASIP 1216L20, GAP 1216L1820, GAP 1820L1820, ASIP 1218L20, ASIP 1820L1820

Napojovací adaptér pre prívod vzduchu

	14-20
Obj. č. SAP	100206
EUR/ks	**116,56**

Dvierka bez vývodu pre kondenzát

	chróm	biela
Obj. č.	137660	137661
EUR/ks	**26,15**	**31,08**

Prekrytie komínových dvierok

Obj. č	146690
EUR/ks	**154,79**

Krycia doska z nehrdzavejúcej ocele bez presahu (FINAL)

	bez vetracej šachty		s vetracou šachtou	
Obj. č. SAP	112002	112181	112570	112791
	RAPFABS1218	RAPFABS20	RAPFABS1218L	RAPFABS20L
EUR/ks	**103,89**	**114,66**	**111,88**	**122,52**
rozmer (cm)	44/44	46/46	45/58	46/62

Krycia doska z nehrdzavejúcej ocele pre zateplenie

	bez vetracej šachty				s vetracou šachtou			
Obj. č. SAP	102251	102253	102252	102254	102281	102283	102282	102284
	RAPIPABS1218	RAPIPABS20	RAPIPABS1218 1218	RAPIPABS1218 20	RAPIPABS1218L	RAPIPABS20L	RAPIPABS1218L 1218	RAPIPABS1218L 20
EUR/ks	**201,79**	**210,11**	**256,17**	**268,86**	**218,47**	**243,16**	**282,25**	**293,50**
rozmer (cm)	53/53	55/55	52/82	55/88	53/67	55/71	53/100	55/105

Ceny sú uvedené bez DPH.

- možné zasielanie zásielkovou službou

NA OBJEDNÁVKU	SKLADOM

Príslušenstvo

SCHIEDEL

	svetlý prierez (cm)	12	14	16	18	20	25
							jednoprieduchové
Krycia doska pre zateplenie (bez pripevňovacej súpravy)							
	Obj. č. SAP	122755	122755	122755	122755	122756	122759
		ASIP 12-18	ASIP 12-18	ASIP 12-18	ASIP 12-18	ASIP 20	ASIP 25
	EUR/ks	**75,84**	**75,84**	**75,84**	**75,84**	**95,20**	**132,42**
	vonkajší rozmer (cm)	57 x 57	57 x 57	57 x 57	57 x 57	59 x 59	70,5 x 70,5
Krycia doska pre zateplenie s vetracou šachtou (bez pripevňovacej súpravy)							
	Obj. č. SAP	122766	122766	122766	122766	122767	
		ASIP 12-18 L	ASIP 12-18 L	ASIP 12-18 L	ASIP 12-18 L	ASIP 20 L	
	EUR/ks	**94,14**	**94,14**	**94,14**	**94,14**	**117,20**	
	vonkajší rozmer (cm)	57 x 71	57 x 71	57 x 71	57 x 71	59 x 75	
Komínová päta stavaná na mieste		Pre pätu stavanú na mieste je potrebné objednať základnú (é) súpravu (y) + soklovú dosku + 3 ks tvárnic					
Základná súprava							
	Obj. č. SAP	100122	100129	100130	100131	100132	100133
		204010012	204010014	204010016	204010018	204010020	204010025
	EUR/ks	**587,03**	**587,03**	**675,12**	**792,23**	**858,48**	**929,26**
Soklová doska bez vetracej šachty							
	Obj. č. SAP	100000	100000	100000	100000	100004	100081
		SPEZ1418	SPEZ1418	SPEZ1418	SPEZ1418	SPEZ20	SPEZ2500
	EUR/ks	**113,55**	**113,55**	**113,55**	**113,55**	**120,82**	**132,93**
Soklová doska s vetracou šachtou							
	Obj. č. SAP	100001	100001	100001	100001	100005	
		SPEZL1418	SPEZL1418	SPEZL1418	SPEZL1418	SPEZL20	
	EUR/ks	**125,30**	**125,30**	**125,30**	**125,30**	**133,10**	
	svetlý prierez (cm)	12/18	14/18	12/20	14/20	16/20	20/20
							dvojprieduchové
Krycia doska pre zateplenie (bez pripevňovacej súpravy)							
	Obj. č. SAP	122760	122760	122762	122762	122762	122761
		ASIP 12-1618	ASIP 12-1618	ASIP 12-1620	ASIP 12-1620	ASIP 12-1620	ASIP 2020
	EUR/ks	**147,19**	**147,19**	**168,14**	**168,14**	**168,14**	**178,37**
	vonkajší rozmer (cm)	57 x 86	57 x 86	59 x 92	59 x 92	59 x 92	57,5 x 90
Krycia doska pre zateplenie s vetracou šachtou (bez pripevňovacej súpravy)							
	Obj. č. SAP	122763	122763	122764	122764	122764	122765
		ASIP 12-16L18	ASIP 12-16L18	ASIP 12-16L20	ASIP 12-16L20	ASIP 12-16L20	ASIP 20L20
	EUR/ks	**169,21**	**169,21**	**210,58**	**210,58**	**210,58**	**212,82**
	vonkajší rozmer (cm)	57 x 104	57 x 104	59 x 109	59 x 109	59 x 109	57,5 x 107
Komínová päta stavaná na mieste		Pre pätu stavanú na mieste je potrebné objednať základnú (é) súpravu (y) + soklovú dosku + 3 ks tvárnic					
Základná súprava		objednávať podľa priemeru					
	Obj. č. SAP	100122	100129	100122	100129	100130	
		204010012	204010014	204010012	204010014	204010016	
	EUR/ks	**587,03**	**587,03**	**587,03**	**587,03**	**675,12**	
	Obj. č. SAP	100131	100131	100132	100132	100132	
		204010018	204010018	204010020	204010020	204010020	
	EUR/ks	**792,23**	**792,23**	**858,48**	**858,48**	**858,48**	
Pripevňovacia súprava (pre kryciu dosku)							
	Obj. č. SAP	102003	102003	102003	102003	102003	102003
	EUR/ks			**14,53**			
Soklová doska bez vetracej šachty							
	Obj. č. SAP	100002	100002	100006	100006	100006	100006
		SPZZ1418	SPZZ1418	SPZZ20	SPZZ20	SPZZ20	SPZZ20
	EUR/ks	**186,34**	**186,34**	**197,32**	**197,32**	**197,32**	**197,32**
Soklová doska s vetracou šachtou							
	Obj. č. SAP	100003	100003	100007	100007	100007	100007
		SPZZL1418	SPZZL1418	SPZZL20	SPZZL20	SPZZL20	SPZZL20
	EUR/ks	**205,70**	**205,70**	**218,17**	**218,17**	**218,17**	**218,17**

NA OBJEDNÁVKU	SKLADOM

- možné zasielanie zásielkovou službou

Ceny sú uvedené bez DPH.

Komínové plášte

priemer (cm)	Objed. znak	vonkajší rozmer tvárnice (cm)	vonkajší rozmer plášťa (cm)	výška (cm) / hmotnosť (kg/bm)	75 EUR/ks	100 EUR/ks	125 EUR/ks	150 EUR/ks	175 EUR/ks	200 EUR/ks	250 EUR/ks
Jednoprieduchový bez vetracej šachty											
12-18	KEZ1418	36 x 36	49 x 49	54,0	X6011218	X6021218	X6031218	X6041218	X6051218	X6061218	X6071218
					472,45	**578,33**	**684,21**	**789,97**	**895,84**	**1001,73**	**1213,49**
20	KEZ20	38 x 38	49 x 49	54,0	X6012000	X6022000	X6032000	X6042000	X6052000	X6062000	X6072000
					472,45	**578,33**	**684,21**	**789,97**	**895,84**	**1001,73**	**1213,49**
25	KEZ25	48 x 48	67 x 67	72,0	X6012500	X6022500	X6032500	X6042500	X6052500	X6062500	X6072500
					716,52	**742,57**	**911,93**	**1107,35**	**1302,77**	**1543,78**	**1849,92**
Jednoprieduchový s vetracou šachtou											
12-18	KEZL1418	36 x 50	49 x 67	66,0	X6111218	X6121218	X6131218	X6141218	X6151218	X6161218	X6171218
					524,68	**638,75**	**752,41**	**866,98**	**981,17**	**1095,34**	**1323,58**
20	KEZL20	38 x 54	49 x 67	66,0	X6112000	X6122000	X6132000	X6142000	X6152000	X6162000	X6172000
					524,68	**638,75**	**752,41**	**866,98**	**981,17**	**1095,34**	**1323,58**
Dvojprieduchový bez vetracej šachty											
12-18	KZZ1418	36 x 65	49 x 80	74,0	X7011218	X7021218	X7031218	X7041218	X7051218	X7061218	X7071218
					574,75	**698,77**	**822,78**	**946,81**	**1070,82**	**1194,85**	**1442,88**
12-20	KZZ1420	38 x 71	49 x 80	74,0	X7011220	X7021220	X7031220	X7041220	X7051220	X7061220	X7071220
					574,75	**698,77**	**822,78**	**946,81**	**1070,82**	**1194,85**	**1442,88**
Dvojprieduchový s vetracou šachtou											
12L18	KZZL1418	36 x 83	49 x 99	85,0	X7111218	X7121218	X7131218	X7141218	X7151218	X7161218	X7171218
					699,92	**851,40**	**1002,87**	**1154,35**	**1305,71**	**1457,57**	**1760,15**
12L20	KZZL1420	38 x 88	49 x 99	85,0	X7111220	X7121220	X7131220	X7141220	X7151220	X7161220	X7171220
					699,92	**851,40**	**1002,87**	**1154,35**	**1305,71**	**1457,57**	**1760,15**

TEHLOVÁ ŠTRUKTÚRA (X = 7) OMIETKA HLADKÁ (X = 8) OMIETKA DRSNÁ (X = 9)

Farby: biela, hnedá, šedá, tehlová červená - pri definícii podľa RAL vzorkovníka prirážka na cene 10%.

Dodacia lehota 4-5 týždňov od termínu úhrady zálohovej faktúry!

Obsahy sád:

SADA KOMÍNOVEJ PÄTY PREFABRIKOVANÁ

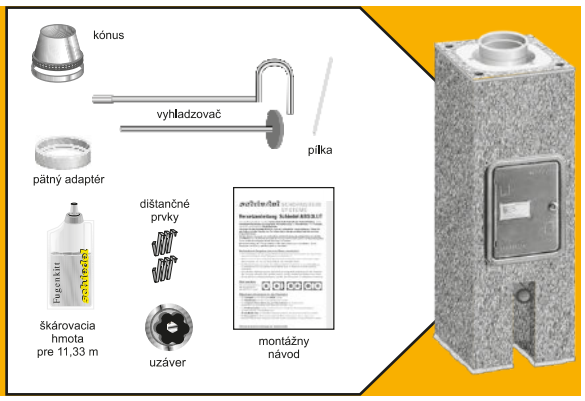

SADA KOMÍNOVEJ PÄTY STAVANEJ NA MIESTE

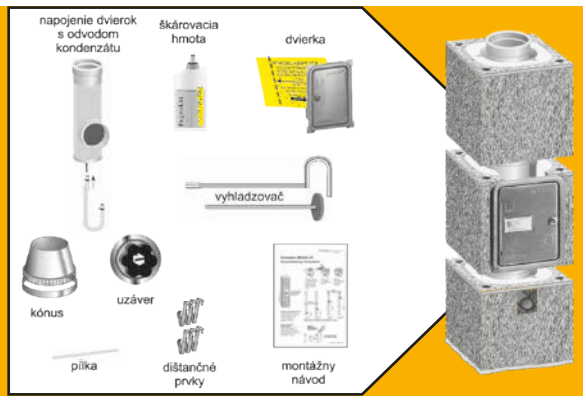

NAPOJOVACIA SADA DYMOVODU RA 90°

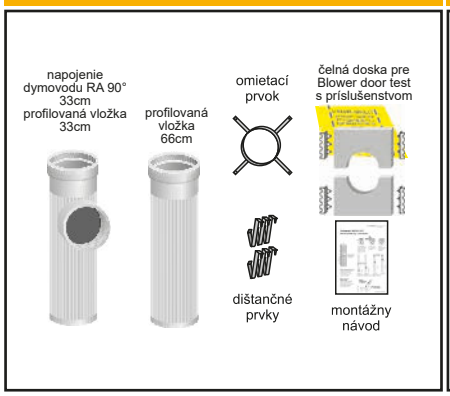

NAPOJOVACIA SADA DYMOVODU RA 45°

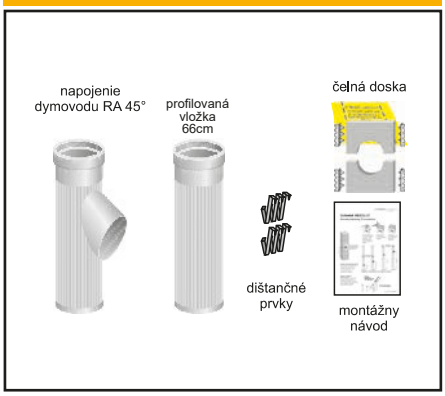

NAPOJOVACIA SADA HORNÝCH DVIEROK PA

Ceny sú uvedené bez DPH.

NA OBJEDNÁVKU	SKLADOM

UNI ADVANCED

Univerzálny komínový systém

Trojnásobná garancia na 30 rokov

- pri vyhorení sadzí
- proti poškodeniu koróziou
- proti vlhkosti

Komínový systém UNI ADVANCED je inovovaný trojvrstvový komínový systém s tenkostennými profilovanými vložkami.

Vnútorné šamotové vložky sa vyznačujú vysokou odolnosťou voči teplotným zmenám, vlhkosti, absolútnou odolnosťou voči korózii a zvyšujú tak univerzálnosť celého systému.

Použitie originálnych dielov je predpokladom pre poskytnutie trojnásobnej záruky. Systém je určený pre všetky druhy palív a pre spotrebiče.

Výhody:

- Trojvrstvový komínový systém.
- Betónová tvárnica + tenkostenná profilovaná vložka + tepelná izolácia.
- Nová tenkostenná keramická vložka 66cm (zrýchlenie montáže, možnosť prispôsobiť dĺžku vložky).
- Vhodný pre všetky druhy palív.
- Vhodný pre všetky typy spotrebičov aj pre vysoko účinné kotly.
- V prípade prechodu z tuhých palív na plyn nie je potrebné komín vložkovať.
- Systém zadného odvetrania odvádza prípadnú vlhkosť z tepelnej izolácie.
- Stavebnicový systém - rýchla montáž s vylúčením montážnych chýb.

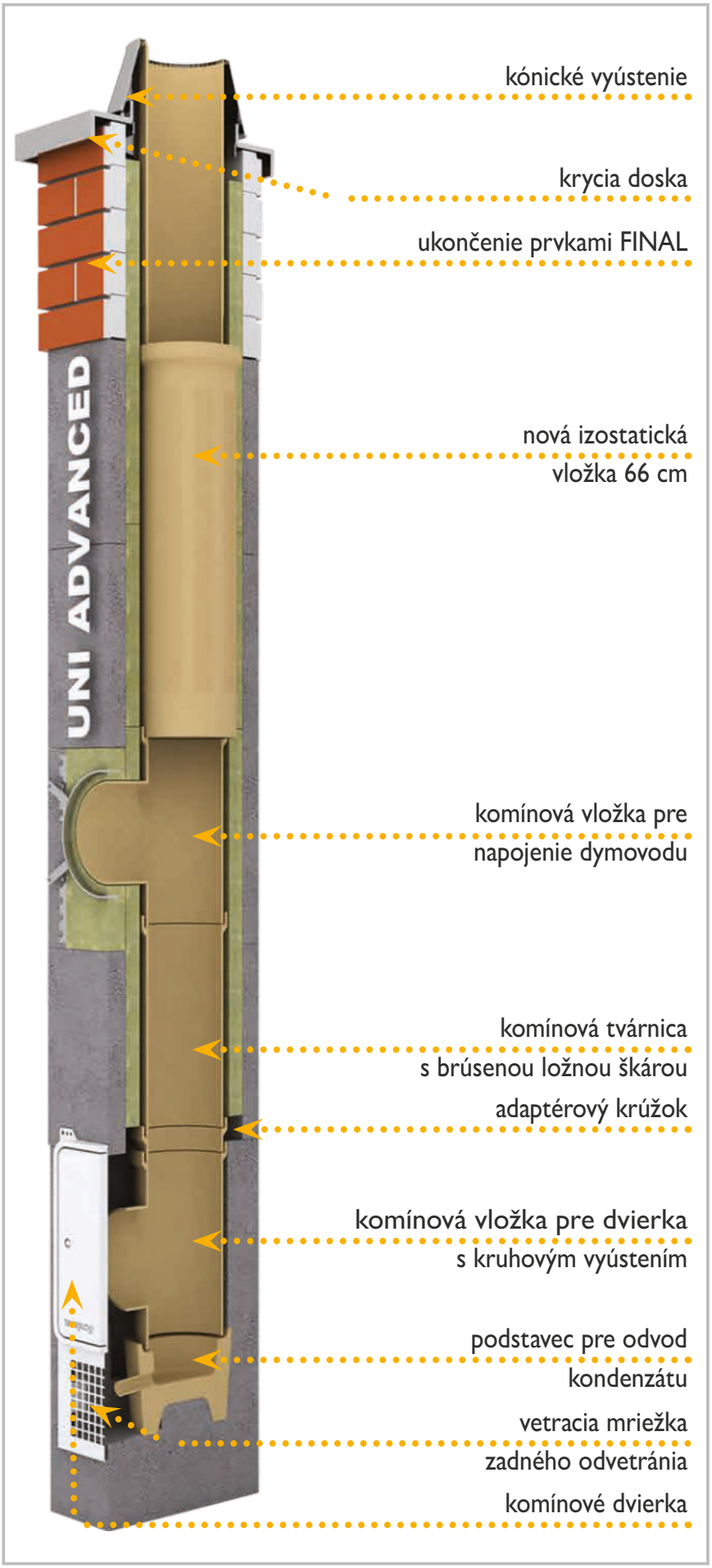

Ceny sú uvedené bez DPH.

UNI ADVANCED zostavy s prefabrikovanou pätou

Výška komínovej zostavy	5 m			6 m			7 m			8 m		
Komínová zostava UNI ADVANCED jednoprieduchová s prefabrikovanou pätou												
	Obj. č.	Pal (ks)	EUR/ks	Obj. č.	Pal (ks)	EUR/ks	Obj. č.	Pal (ks)	EUR/ks	Obj. č.	Pal (ks)	EUR/ks
KZ UNI ADV jednoprieduch ø 14/90°	131856	1	1093,89	131857	1	1189,21	131858	2	1295,81	131859	2	1426,89
KZ UNI ADV jednoprieduch ø 14/45°	131852	1	1104,89	131853	1	1211,50	131854	2	1306,80	131855	2	1449,19
KZ UNI ADV jednoprieduch ø 16/90°	131904	1	1131,85	131905	1	1241,22	131906	2	1377,66	131907	2	1501,70
KZ UNI ADV jednoprieduch ø 16/45°	131900	1	1152,73	131901	1	1268,07	131902	2	1398,54	131903	2	1528,55
KZ UNI ADV jednoprieduch ø 18/90°	131936	1	1276,29	131937	1	1408,00	131938	2	1561,77	131939	2	1708,17
KZ UNI ADV jednoprieduch ø 18/45°	131932	1	1301,11	131933	1	1433,79	131934	2	1586,60	131935	2	1733,96
KZ UNI ADV jednoprieduch ø 20/90°	131968	1	1331,75	131969	1	1470,86	131970	2	1632,33	131971	2	1786,12
KZ UNI ADV jednoprieduch ø 20/45°	131964	1	1359,53	131965	1	1499,90	131966	2	1660,12	131967	2	1815,14
Komínová zostava UNI ADVANCED jednoprieduchová s vetracou šachtou s prefabrikovanou pätou												
KZ UNI ADV jednoprieduch L ø 16/90°	131920	2	1279,31	131921	2	1408,48	131922	3	1579,38	131923	3	1708,59
KZ UNI ADV jednoprieduch L ø 16/45°	131916	2	1300,19	131917	2	1435,33	131918	3	1600,28	131919	3	1735,41
KZ UNI ADV jednoprieduch L ø 18/90°	131952	2	1423,73	131953	2	1575,26	131954	3	1763,51	131955	3	1915,04
KZ UNI ADV jednoprieduch L ø 18/45°	131948	2	1448,57	131949	2	1601,04	131950	3	1788,33	131951	3	1940,82
KZ UNI ADV jednoprieduch L ø 20/90°	131984	2	1479,21	131985	2	1638,13	131986	3	1834,05	131987	3	1992,98
KZ UNI ADV jednoprieduch L ø 20/45°	131980	2	1506,99	131981	2	1667,15	131982	3	1861,84	131983	3	2022,02

OBSAH KOMÍNOVEJ ZOSTAVY:
Prefabrikovaná komínová päta UNI ADV, komínová tvárnica UNI ADV, komín. profilovaná vložka UNI ADV, izolačná rohož nehoľavá MATP, napojenie na dymovod ADV 90°/45°, škárovacia hmota FM Rapid, tenkostenná murovacia zmes 5kg, krycia doska APIP + PS, súprava komínovej hlavy KPTP, súprava komínovej päty UNI ADV.

⊗ - tovar je balený na europaletách (120 x 80 cm), údaje sú len informatívne

	svetlý prierez (cm)	14	16	18	18/45	20	20/45
Komínová päta prefabrikovaná (výška 660mm, bez vetracej šachty)*							
	Obj. č. SAP	124311	124311	124312	-	124312	-
	EUR/ks	143,53	143,53	169,93		169,93	-
	vonkajší rozmer (cm)	32 x 32	32 x 32	36 x 36	-	36 x 36	-
	hmotnosť (kg)	81,0	81,0	95,0	-	95,0	-
Segment vetracej šachty komínovej päty (výška 660mm)							
	Obj. č. SAP	-	-	124396	-	124396	-
	EUR/ks	-	-	42,27	-	42,27	-
	hmotnosť (kg)	-	-	24,0	-	24,0	-
Súprava komínovej päty UNI ADV							
	Obj. č. SAP	132148	132149	132150	132154	132151	132155
	EUR/ks	263,06	240,26	247,47	249,32	251,44	253,95
	Obsah : čelná doska ADV, komínové dvierka ALU, revízny uzáver (plyn pre pr.14, pevné palivá pre pr.16,18,20), vetracia mriežka ZLGP, špárovacia hmota FM Rapid, omietkový kruh, pätný adaptér, vyhladzovač špár, aplikačná pištoľ.						
	svetlý prierez (cm)	14	16	18	18/45	20	20/45

* komínová päta je dodávaná bez komínových dvierok a vetracej mriežky (súčasť Súpravy komínovej päty)

Ceny sú uvedené bez DPH.

NA OBJEDNÁVKU	SKLADOM

Moduly UNI ADVANCED

SCHIEDEL

svetlý prierez (cm)	14	16	18	20

JEDNOPRIEDUCHOVÉ

Modul UNI ADV 66 (výška 660 mm, bez vetracej šachty)

Obj. č. SAP	124160	124161	124162	124163
EUR/ks	67,30	74,90	88,14	93,16

Obsah : 2ks brúsená komínová tvárnica, 1ks komínová profilovaná vložka 660mm, 4ks izolačná rohož

Modul UNI ADV 66 (výška 660 mm, s vetracou šachtou)

Obj. č. SAP	124171 **	124172 **	124173	124174
EUR/ks	76,12	83,73	101,35	106,37

Obsah : 2ks brúsená komínová tvárnica, 1ks komínová profilovaná vložka 660mm, 4ks izolačná rohož

Modul UNI ADV 33 (výška 330 mm, bez vetracej šachty)

Obj. č. SAP	124182	124183	124184	124185
EUR/ks	39,29	40,44	44,54	47,22

Obsah : 1ks brúsená komínová tvárnica, 1ks komínová profilovaná vložka ADV 330mm, 2ks izolačná rohož

Modul UNI ADV 33 (výška 330 mm, s vetracou šachtou)

Obj. č. SAP	124193 **	124194 **	124195	124196
EUR/ks	43,70	44,84	51,15	53,81

Obsah : 1ks brúsená komínová tvárnica, 1ks komínová profilovaná vložka ADV 330mm, 2ks izolačná rohož

svetlý prierez (cm)	14	16	18	20	
svetlý prierez (cm)	1418	1420	1620	1820	2020

DVOJPRIEDUCHOVÉ

Modul UNI ADV 66 (výška 660 mm, bez vetracej šachty)

Obj. č. SAP	124164	124165	124167	132141	124170
EUR/ks	155,39	160,43	168,01	183,13	188,15

Obsah : 2ks brúsená komínová tvárnica, 1+1ks komínová profilovaná vložka 660mm, 4+4ks izolačná rohož

Modul UNI ADV 66 (výška 660 mm, s vetracou šachtou)

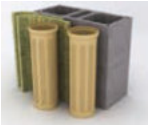

Obj. č. SAP	124175**	124176**	124178**	132143	124181
EUR/ks	168,06	173,09	180,69	193,67	198,69

Obsah : 2ks brúsená komínová tvárnica, 1+1ks komínová profilovaná vložka 660mm, 4+4ks izolačná rohož

Modul UNI ADV 33 (výška 330 mm, bez vetracej šachty)

Obj. č. SAP	124186	124187	124189	132145	124192
EUR/ks	83,80	86,49	87,62	92,66	95,33

Obsah : 1ks brúsená komínová tvárnica, 1+1ks komínová profilovaná vložka ADV 330mm, 2+2ks izolačná rohož

Modul UNI ADV 33 (výška 330 mm, s vetracou šachtou)

Obj. č. SAP	124197 **	124198 **	124200 **	132147	124203
EUR/ks	90,15	92,82	93,96	97,94	100,60

Obsah : 1ks brúsená komínová tvárnica, 1+1ks komínová profilovaná vložka ADV 330mm, 2+2ks izolačná rohož

svetlý prierez (cm)	1418	1420	1620	1820	2020

** nie sú brúsené tvárnice

NA OBJEDNÁVKU	SKLADOM

Ceny sú uvedené bez DPH.

UNI ADVANCED zostavy bez prefabrikovanej päty

Výška komínovej zostavy	5 m			6 m			7 m			8 m		
Komínová zostava UNI ADVANCED jednoprieduchová												
	Obj. č.	Pal (ks)	EUR/ks	Obj. č.	Pal (ks)	EUR/ks	Obj. č.	Pal (ks)	EUR/ks	Obj. č.	Pal (ks)	EUR/ks
KZ UNI ADV jednoprieduch ø 14/90°	132000	1	1104,21	132001	1	1210,82	132002	2	1306,14	132003	2	1448,51
KZ UNI ADV jednoprieduch ø 14/45°	131996	1	1126,51	131997	1	1221,82	131998	2	1328,44	131999	2	1459,50
KZ UNI ADV jednoprieduch ø 16/90°	132048	1	1160,12	132049	1	1275,45	132050	2	1384,84	132051	2	1535,92
KZ UNI ADV jednoprieduch ø 16/45°	132044	1	1186,96	132045	1	1296,35	132046	2	1432,78	132047	2	1556,82
KZ UNI ADV jednoprieduch ø 18/90°	132080	1	1307,94	132081	1	1440,62	132082	2	1574,04	132083	2	1740,78
KZ UNI ADV jednoprieduch ø 18/45°	132076	1	1333,73	132077	1	1465,44	132078	2	1619,23	132079	2	1765,62
KZ UNI ADV jednoprieduch ø 20/90°	132112	1	1388,00	132113	1	1528,36	132114	2	1669,16	132115	2	1843,61
KZ UNI ADV jednoprieduch ø 20/45°	132108	1	1417,02	132109	1	1556,13	132110	2	1717,61	132111	2	1871,39
Komínová zostava UNI ADVANCED jednoprieduchová s vetracou šachtou												
	Obj. č.	Pal (ks)	EUR/ks	Obj. č.	Pal (ks)	EUR/ks	Obj. č.	Pal (ks)	EUR/ks	Obj. č.	Pal (ks)	EUR/ks
KZ UNI ADV jednoprieduch L ø 14/90° **	132032	2	1181,30	132033	2	1301,14	132034	3	1409,68	132035	3	1550,62
KZ UNI ADV jednoprieduch L ø 14/45° **	132028	2	1203,59	132029	2	1312,14	132030	3	1431,98	132031	3	1561,62
KZ UNI ADV jednoprieduch L ø 16/90° **	132064	2	1237,20	132065	2	1365,77	132066	3	1488,39	132067	3	1638,05
KZ UNI ADV jednoprieduch L ø 16/45° **	132060	2	1264,04	132061	2	1386,67	132062	3	1536,33	132063	3	1658,94
KZ UNI ADV jednoprieduch L ø 18/90°	132096	2	1426,33	132097	2	1578,82	132098	3	1730,35	132099	3	1918,58
KZ UNI ADV jednoprieduch L ø 18/45°	132092	2	1452,12	132093	2	1603,64	132094	3	1791,89	132095	3	1943,42
KZ UNI ADV jednoprieduch L ø 20/90°	132128	2	1506,38	132129	2	1666,55	132130	3	1825,47	132131	3	2021,41
KZ UNI ADV jednoprieduch L ø 20/45°	132124	2	1535,43	132125	2	1694,33	132126	3	1890,27	132127	3	2049,19
Komínová zostava UNI ADVANCED dvojprieduchová												
	Obj. č.	Pal (ks)	EUR/ks	Obj. č.	Pal (ks)	EUR/ks	Obj. č.	Pal (ks)	EUR/ks	Obj. č.	Pal (ks)	EUR/ks
KZ UNI ADV dvojprieduch ø 14/90°18/90°	132008	3	2409,04	132009	3	2648,25	132010	3	2910,97	132011	4	3171,28
KZ UNI ADV dvojprieduch ø 14/90°18/45°	132004	3	2434,85	132005	3	2673,10	132006	3	2936,78	132007	4	3196,11
KZ UNI ADV dvojprieduch ø 14/90°20/90°	132024	3	2489,11	132025	3	2736,00	132026	3	3006,11	132027	4	3274,09
KZ UNI ADV dvojprieduch ø 14/90°20/45°	132020	3	2518,14	132021	3	2763,78	132022	3	3035,14	132023	4	3301,87
KZ UNI ADV dvojprieduch ø 16/90°20/90°	132056	3	2544,98	132057	3	2800,63	132058	3	3084,80	132059	4	3361,52
KZ UNI ADV dvojprieduch ø 16/90°20/45°	132052	3	2574,03	132053	3	2828,40	132054	3	3113,82	132055	4	3389,29
KZ UNI ADV dvojprieduch ø 18/90°20/90°	132088	3	2577,49	132089	3	2981,31	132090	3	3290,68	132091	4	3587,56
KZ UNI ADV dvojprieduch ø 18/90°20/45°	132084	3	2734,56	132085	3	3009,09	132086	3	3319,70	132087	4	3615,34
KZ UNI ADV dvojprieduch ø 20/90°20/90°	132120	3	2806,66	132121	3	3090,15	132122	3	3406,89	132123	4	3711,48
KZ UNI ADV dvojprieduch ø 20/90°20/45°	132116	3	2835,70	132117	3	3117,93	132118	3	3435,92	132119	4	3739,25
Komínová zostava UNI ADVANCED dvojprieduchová s vetracou šachtou												
	Obj. č.	Pal (ks)	EUR/ks	Obj. č.	Pal (ks)	EUR/ks	Obj. č.	Pal (ks)	EUR/ks	Obj. č.	Pal (ks)	EUR/ks
KZ UNI ADV dvojprieduch L ø 14/90°18/90° **	132016	3	2545,59	132017	3	2813,32	132018	3	3080,38	132019	4	3369,17
KZ UNI ADV dvojprieduch L ø 14/90°18/45° **	132012	3	2547,84	132013	3	2814,62	132014	3	3082,62	132015	4	3370,49
KZ UNI ADV dvojprieduch L ø 14/90°20/90° **	132040	3	2625,65	132041	3	2901,06	132042	3	3175,50	132043	4	3472,00
KZ UNI ADV dvojprieduch L ø 14/90°20/45° **	132036	3	2654,68	132037	3	2928,84	132038	3	3204,53	132039	4	3499,78
KZ UNI ADV dvojprieduch L ø 16/90°20/90° **	132072	3	2681,54	132073	3	2965,69	132074	3	3254,19	132075	4	3559,42
KZ UNI ADV dvojprieduch L ø 16/90°20/45° **	132068	3	2710,58	132069	3	2993,45	132070	3	3283,23	132071	4	3587,20
KZ UNI ADV dvojprieduch L ø 18/90°20/90°	132104	3	2807,47	132105	3	3113,73	132106	3	3424,21	132107	4	3736,91
KZ UNI ADV dvojprieduch L ø 18/90°20/45°	132100	3	2836,50	132101	3	3141,51	132102	3	3453,25	132103	4	3764,68
KZ UNI ADV dvojprieduch L ø 20/90°20/90°	132136	3	2908,60	132137	3	3222,57	132138	3	3540,44	132139	4	3860,82
KZ UNI ADV dvojprieduch L ø 20/90°20/45°	132132	3	2937,64	132133	3	3250,35	132134	3	3569,47	132135	4	3888,60

OBSAH KOMÍNOVEJ ZOSTAVY:
Komínová tvárnica UNI ADV, betónový základ ADV (súčasť základnej súpravy), komín.profilovaná vložka UNI ADV, izolačná rohož nehorľavá MATP, napojenie na komínové dvierka ADV, napojenie na dymovod ADV 90°/45°, škárovacia hmota FM Rapid, tenkostenná murovacia zmes 5kg, krycia doska APIP + PS, súprava komínovej hlavy KPTP, základná súprava GPP.

** nie sú brúsené tvárnice

⊗ - tovar je balený na europaletách (120 x 80 cm), údaje sú len informatívne

Ceny sú uvedené bez DPH.

NA OBJEDNÁVKU	SKLADOM

Pre všetky typy palív - 3 x 30 rokov záruka

SCHIEDEL

svetlý prierez (cm)	14	16	18	20	14L	16L	18L	20L
Komínová tvárnica UNI ADV (bez vetracej šachty / s vetracou šachtou, výška 330 mm)								
Obj. č. SAP	124465	124465	124466	124466	100361 **	100361 **	124471	124471
EUR/ks	**13,63**	**13,63**	**17,42**	**17,42**	**17,60**	**17,60**	**24,02**	**24,02**
vonkajší rozmer (cm)	32/32	32/32	36/36	36/36	32/46	32/46	36/50	36/50
hmotnosť (kg)	20,2	20,2	25,7	25,7	30,3	30,3	33,9	33,9
rozmer vetracej šachty (cm)					10/22	10/22	10/26	10/26
Komínová profilovaná vložka UNI ADV (výška 660 mm)								
Obj. č. SAP	130850	130851	130852	130853	-	-	-	-
EUR/ks	**18,87**	**26,48**	**32,13**	**34,82**	**-**	**-**	**-**	**-**
vonkajší rozmer (mm)	153	183	205	217	-	-	-	-
hmotnosť (kg)	3,9	5,4	5,9	8,0	-	-	-	-
Komínová profilovaná vložka UNI ADV (výška 330 mm)								
Obj. č. SAP	900006325	900006326	900006327	900006207	-	-	-	-
EUR/ks	**15,09**	**16,22**	**16,53**	**18,03**	**-**	**-**	**-**	**-**
vonkajší rozmer (mm)	153	183	205	217	-	-	-	-
hmotnosť (kg)	2,2	2,9	3,1	4,1	-	-	-	-
Izolačná rohož (nehorľavá, výška 330 mm)								
Obj. č. SAP	100539	100378	100540	100380	-	-	-	-
	MATP14	MATP16	MATP18	MATP20	-	-	-	-
EUR/ks	**5,17**	**5,17**	**5,17**	**5,72**	**-**	**-**	**-**	**-**
spotreba na 1 tvárnicu (ks)	2	2	2	2	-	-	-	-
spotreba na 1 bm komína	6	6	6	6	-	-	-	-
hrúbka v mm	31	23	31	21	-	-	-	-
Základná súprava ADV 90°								
Obj. č. SAP	122855	122856	122857	122858	-	-	-	-
	GPP14	GPP16	GPP18	GPP20	-	-	-	-
EUR/ks	**327,30**	**309,71**	**330,00**	**347,71**	**-**	**-**	**-**	**-**
Obsah : podstavec s odvodom kondenzátu SST, komínové dvierka ALU ABS, vetracia mriežka ZLGP, čelná doska ADV, revízny uzáver (pre plyn pr.14, pre pevné palivo pr.16,18,20), škárovacia hmota FM Rapid, omietkový kruh, vyhladzovač špár, aplikačná pištoľ, betónový základ ADV								
Základná súprava ADV 45°								
Obj. č. SAP	122866	122867	122868	122869	-	-	-	-
	GPP14/45	GPP16/45	GPP18/45	GPP20/45	-	-	-	-
EUR/ks	**327,30**	**309,71**	**331,83**	**350,24**	**-**	**-**	**-**	**-**
Obsah : podstavec s odvodom kondenzátu SST, komínové dvierka ALU ABS, vetracia mriežka ZLGP, čelná doska ADV, revízny uzáver (pre plyn pr.14, pre pevné palivo pr.16,18,20), škárovacia hmota FM Rapid, omietkový kruh, vyhladzovač špár, aplikačná pištoľ, betónový základ ADV								
Obsah k dodaniu aj samostatne								
Podstavec s odvodom kondenzátu								
Obj. č. SAP	102683	102684	102685	102686	-	-	-	-
	SST14	SST16	SST18	SST20	-	-	-	-
EUR/ks	**67,00**	**73,02**	**84,18**	**98,78**	**-**	**-**	**-**	**-**
Komínové dvierka ALU ABS - biela								
Obj. č. SAP	102204	102204	102204	102204	-	-	-	-
EUR/ks	**59,52**	**59,52**	**59,52**	**59,52**	**-**	**-**	**-**	**-**
Vetracia mriežka potrebná k zaisteniu zadného odvetrania								
Obj. č. SAP	102681	102681	102681	102681	-	-	-	-
	ZLGP1220	ZLGP1220	ZLGP1220	ZLGP1220	-	-	-	-
EUR/ks	**28,89**	**28,89**	**28,89**	**28,89**	**-**	**-**	**-**	**-**
Čelná doska ADV								
Obj. č. SAP	102046	102046	102047	102047	-	-	-	-
EUR/ks	**26,32**	**26,32**	**31,03**	**31,03**	**-**	**-**	**-**	**-**
Čelná doska ADV pre 45° napojenie dymovodu								
Obj. č. SAP	-	-	124333	124334	-	-	-	-
EUR/ks	**-**	**-**	**32,89**	**33,58**	**-**	**-**	**-**	**-**
svetlý prierez (cm)	14	16	18	20	14L	16L	18L	20L

NA OBJEDNÁVKU	SKLADOM

- možné zasielanie zásielkovou službou

Ceny sú uvedené bez DPH.

** nie sú brúsené tvárnice

svetlý prierez (cm)	14	16	18	20	14L	16L	18L	20L

Revízny uzáver *

Obj. č. SAP	*100548	*101692	*101693	*101694	-	**100550	-	-
EUR/ks	**64,33**	**40,43**	**43,29**	**72,69**	**-**	**65,67**	**-**	**-**
svetlý PA pr. v cm	14	16	18	20	-	18	-	-

* pre pr.14 tesniaci uzáver na plyn, pre pr.16, 18, 20 revízny uzáver pre pevné palivo
** tesniaci uzáver pr.18 pre plynné palivá

Omietkový kruh ABS

Obj. č. SAP	101971	101971	101971	101972	-	-	-	-
EUR/ks	**21,06**	**21,06**	**21,06**	**23,82**	**-**	**-**	**-**	**-**

Vyhladzovač škár

Obj. č. SAP	131254	131255	131256	131257	-	-	-	-
EUR/ks	**23,47**	**23,47**	**23,47**	**23,47**	**-**	**-**	**-**	**-**

Škárovacia hmota FM RAPID

obsah: 310 ml
hmotnosť: 620 g

Obj. č. SAP	100020	100020	100020	100020	-	-	-	-
	FM RAPID	FM RAPID	FM RAPID	FM RAPID	-	-	-	-
EUR/ks	**20,20**	**20,20**	**20,20**	**20,20**	-	-	-	-
spotreba na 10 bm (ks)	5	6	6	6	-	-	-	-
hmotnosť balenia (g)	620	620	620	620	-	-	-	-

Komínová vložka UNI ADV (pre dvierka, výška 330mm)

Obj. č. SAP	132166	132167	132168	132169	-	-	-	-
EUR/ks	**47,98**	**54,23**	**58,06**	**66,52**	**-**	**-**	**-**	**-**
vonkajší rozmer (mm)	153	183	205	217	-	-	-	-
hmotnosť (kg)	3,4	4,0	4,8	4,3	-	-	-	-

Komínová vložka UNI ADV (pre napojenie dymovodu 90°, výška 330mm)

Obj. č. SAP	143024	143025	143026	143027	-	-	-	-
EUR/ks	**47,98**	**54,23**	**58,06**	**66,52**	**-**	**-**	**-**	**-**
vonkajší rozmer (mm)	153	183	205	217	-	-	-	-
hmotnosť (kg)	3,7	4,3	4,8	5,4	-	-	-	-

Komínová vložka UNI ADV (pre napojenie dymovodu 45°, výška 660mm)

Obj. č. SAP	132174	132175	132176	132177	-	-	-	-
EUR/ks	**74,05**	**91,34**	**97,59**	**109,79**	**-**	**-**	**-**	**-**
hmotnosť (kg)	5,8	6,9	7,9	10,9	-	-	-	-

Krycia doska pre zateplenie bez vetracej šachty / s vetracou šachtou pre hrúbku zateplenia 5 cm + 1 cm omietka. presah dosky 2,5 cm

Obj. č. SAP	102873	102873	102874	102874	102402	102402	102404	102404
	APIP1416	APIP1416	APIP1820	APIP1820	APIP L	APIP L	APIP L	APIP L
EUR/ks	**56,11**	**56,11**	**72,71**	**72,71**	**71,81**	**71,81**	**91,61**	**91,61**
rozmer (cm)	52/52	52/52	56/56	56/56	52/66	52/66	56/70	56/70
hmotnosť (kg)	14,0	14,0	15,0	15,0	17,0	17,0	20,0	20,0

Krycia doska ľahčená pre kónické vyústenie pre obmúrovku (bez vetracej šachty / s vetracou šachtou)

Obj. č. SAP	103873	103873	103874	103874	103880	103880	103882	103882
	GAP1416	GAP1416	GAP1820	GAP1820	GAP1416L	GAP1416L	GAP1820L	GAP1820L
EUR/ks	**56,11**	**56,11**	**72,71**	**72,71**	**71,81**	**71,81**	**91,61**	**91,61**
rozmer (cm)	65/65	65/65	69/69	69/69	65/79	65/79	69/83	69/83
hmotnosť (kg)	24	24	25	25	27	27	29	29

Pripevňovacia súprava (pre kryciu dosku)

Obj. č. SAP	102003	102003	102003	102003	102003	102003	102003	102003
EUR/ks	**14,53**	**14,53**	**14,53**	**14,53**	**14,53**	**14,53**	**14,53**	**14,53**

Krákorcová doska (bez vetracej šachty / s vetracou šachtou)

Obj. č. SAP	100481	100481	100483	100483	100490	100490	100492	100492
	KPP1416	KPP1416	KPP1820	KPP1820	KPP1416L	KPP1416L	KPP1820L	KPP1820L
EUR/ks	**56,72**	**56,72**	**71,21**	**71,21**	**70,35**	**70,35**	**87,86**	**87,86**
rozmer (cm)	58/58	58/58	62/62	62/62	58/72	58/72	62/76	62/76
hmotnosť (kg)	41	41	44	44	50,2	50,2	53,7	53,7

svetlý prierez (cm)	14	16	18	20	14L	16L	18L	20L

Ceny sú uvedené bez DPH.

- možné zasielanie zásielkovou službou

NA OBJEDNÁVKU	SKLADOM

Dvojprieduchové	svetlý prierez (cm)	1418	1618	1420	1620	1820	2020

Komínová tvárnica UNI ADV (dvojprieduchová bez vetracej šachty, výška 330mm)

Obj. č. SAP	124468	124468	124468	124468	124469	124469
EUR/ks	**31,02**	**31,02**	**31,02**	**31,02**	**35,75**	**35,75**
vonkajší rozmer (cm)	36/64	36/64	36/64	36/64	36/67	36/67
hmotnosť (kg)	41,4	41,4	41,4	41,4	39,6	39,6

Komínová tvárnica UNI ADV (dvojprieduchová s vetracou šachtou, výška 330mm)

Obj. č. SAP	100364 **	100364 **	100364 **	100364 **	124474	124474
EUR/ks	**36,45**	**36,45**	**36,45**	**36,45**	**41,02**	**41,02**
vonkajší rozmer (cm)	36/81	36/81	36/81	36/81	36/83	36/83
rozmer vetracej šachty (cm)	14/26	14/26	14/26	14/26	13/26	13/26
hmotnosť (kg)	51,3	51,3	51,3	51,3	50,0	50,0

Krycia doska dvojprieduchová pre zateplenie bez vetracej šachty pre hrúbku zateplenia 5 cm + 1 cm omietka. presah dosky 2,5 cm

Obj. č. SAP	102400	102400	102400	102400	102401	102401
	APIP14161820	APIP14161820	APIP14161820	APIP14161820	APIP18201820	APIP18201820
EUR/ks	**134,71**	**134,71**	**134,71**	**134,71**	**149,91**	**149,91**
rozmer (cm)	56/84	56/84	56/84	56/84	56/87	56/87
hmotnosť (kg)	24,0	24,0	24,0	24,0	25,0	25,0

Krycia doska dvojprieduchová pre zateplenie s vetracou šachtou pre hrúbku zateplenia 5 cm + 1 cm omietka. presah dosky 2,5 cm

Obj. č. SAP	102405	102405	102405	102405	102406	102406
	APIP1416L1820	APIP1416L1820	APIP1416L1820	APIP1416L1820	APIP1820L1820	APIP1820L1820
EUR/ks	**171,00**	**171,00**	**171,00**	**171,00**	**172,27**	**172,27**
rozmer (cm)	56/101	56/101	56/101	56/101	56/103	56/103
hmotnosť (kg)	27,0	27,0	27,0	27,0	27,0	27,0

Krycia doska dvojprieduchová bez vetracej šachty pre obmurovku

Obj. č. SAP	103875	103875	103875	103875	103876	103876
	GAP14161820	GAP14161820	GAP14161820	GAP14161820	GAP18201820	GAP18201820
EUR/ks	**137,25**	**137,25**	**137,25**	**137,25**	**156,21**	**156,21**
rozmer (cm)	69/97	69/97	69/97	69/97	69/100	69/100
hmotnosť (kg)	37,0	37,0	37,0	37,0	37,0	37,0

Krycia doska dvojprieduchová s vetracou šachtou pre obmurovku

Obj. č. SAP	103883	103883	103883	103883	103884	103884
	GAP1416L1820	GAP1416L1820	GAP1416L1820	GAP1416L1820	GAP1820L1820	GAP1820L1820
EUR/ks	**172,47**	**172,47**	**172,47**	**172,47**	**174,26**	**174,26**
rozmer (cm)	69/114	69/114	69/114	69/114	69/116	69/116
hmotnosť (kg)	37,0	37,0	37,0	37,0	37,0	37,0

Pripevňovacia súprava (pre kryciu dosku)

Obj. č. SAP	102003	102003	102003	102003	102003	102003
EUR/ks	**14,53**	**14,53**	**14,53**	**14,53**	**14,53**	**14,53**

Krákorcová doska dvojprieduchová bez vetracej šachty

Obj. č. SAP	100484	100484	100484	100484	100485	100485
	KPP14161820	KPP14161820	KPP14161820	KPP14161820	KPP18201820	KPP18201820
EUR/ks	**126,66**	**126,66**	**126,66**	**126,66**	**139,89**	**139,89**
rozmer (cm)	62/90	62/90	62/90	62/90	62/93	62/93
hmotnosť (kg)	62,7	62,7	62,7	62,7	63,0	63,0

Krákorcová doska dvojprieduchová s vetracou šachtou

Obj. č. SAP	100493	100493	100493	100493	100494	100494
	KPP1416L1820	KPP1416L1820	KPP1416L1820	KPP1416L1820	KPP1820L1820	KPP1820L1820
EUR/ks	**136,89**	**136,89**	**136,89**	**136,89**	**145,42**	**145,42**
rozmer (cm)	62/107	62/107	62/107	62/107	62/109	62/109
hmotnosť (kg)	73,5	73,5	73,5	73,5	73,3	73,3

	svetlý prierez (cm)	1418	1618	1420	1620	1820	2020

NA OBJEDNÁVKU	SKLADOM

- možné zasielanie zásielkovou službou

Ceny sú uvedené bez DPH.

** nie sú brúsené tvárnice

Príslušenstvo

	svetlý prierez (cm)	14	16	18	20	14L	16L	18L	20L
Tenkostenná murovacia zmes 5kg									
	Obj. č. SAP	124384	124384	124384	124384	-	-	-	-
	EUR/ks	**14,40**	**14,40**	**14,40**	**14,40**	-	-	-	-
Jednoprieduchový	spotreba (kg/bm)	0,7	0,7	0,7	0,7	0,8	0,8	0,8	0,8
Dvojprieduchový		1414	1616	1418	1618	1420	1620	1820	2020
bez vetracej šachty	spotreba (kg/bm)	1,0	1,0	1,0	1,0	1,0	1,0	1,0	1,0
s vetracou šachtou	spotreba (kg/bm)	1,1	1,1	1,1	1,1	1,1	1,1	1,1	1,1
Súprava komínovej hlavy									
	Obj. č. SAP	122850	122851	122852	122620	-	-	-	-
		KPTP14	KPTP16	KPTP18	KPTP20	-	-	-	-
	EUR/ks	**102,85**	**111,76**	**118,56**	**130,32**	-	-	-	-
	Obsah : komínová vložka 330mm, kónické vyústenie, tesniaci tmel Hermesil								
Komínová vložka UNI ADV (výška 330mm)									
	Obj. č. SAP	900006325	900006326	900006327	900006207	-	-	-	-
	EUR/ks	**15,09**	**16,22**	**16,53**	**18,03**	-	-	-	-
Kónické vyústenie									
	Obj. č. SAP	124335	124336	124337	124338	-	-	-	-
		MDKP14	MDKP16	MDKP18	MDKP20	-	-	-	-
	EUR/ks	**82,40**	**90,14**	**96,54**	**106,69**	-	-	-	-
Tesniaci tmel Hermesil pre kónické vyústenie									
	Obj. č. SAP	900000504	900000504	900000504	900000504	-	-	-	-
	EUR/ks	**4,53**	**4,53**	**4,53**	**4,53**	-	-	-	-
Záslepka vyústenia dymovodu									
	Obj. č. SAP	100331	900000493	900000494	100334	-	-	-	-
		Záslepka 14	Záslepka 16	Záslepka 18	Záslepka 20	-	-	-	-
	EUR/ks	**10,40**	**12,45**	**14,13**	**17,28**	-	-	-	-
Dodatočné napojenie pre dymovod									
	Obj. č. SAP	101978	101979	101981	101983				
	EUR/ks	**23,55**	**23,55**	**24,22**	**26,94**				
	priemer napoj. dymovodu (cm)	16	16	18	20				
Dodatočné napojenie pre dymovod 45°									
								101988	101989
	EUR/ks							**53,25**	**61,98**
	priemer napoj. dymovodu (cm)							18	20
Dodatočné napojenie pre dymovod 45° pre rekonštrukciu (klinové)									
	Obj. č. SAP	-	-	-	155810	-	-	-	-
	EUR/ks	-	-	-	**50,49**	-	-	-	-
	priemer napoj. dymovodu (cm)	-	-	-	20	-	-	-	-
Dodatočné napojenie pre dvierka									
	Obj. č. SAP	101941	101942	101943	101945	-	-	-	-
	EUR/ks	**43,37**	**32,70**	**62,02**	**61,49**	-	-	-	-
	priemer napoj. dymovodu (cm)	16/16	18/18	20/20	20/18	-	-	-	-
Revízne komínové dvierka 10x23,4 (pre vetraciu šachtu)									
	Obj. č. SAP	100341	100341	100341	100341	-	-	-	-
		REVT1023	REVT1023	REVT1023	REVT1023	-	-	-	-
	EUR/ks	**65,92**	**65,92**	**65,92**	**65,92**	-	-	-	-
Sada Meidingerovej hlavy bez lapača iskier									
	Obj. č. SAP	122845	122846	122847	122619	-	-	-	-
	EUR/ks	**78,41**	**81,28**	**86,06**	**93,71**	-	-	-	-
Sada Meidingerovej hlavy s lapačom iskier									
	Obj. č. SAP	137165	122783	137166	122784	-	-	-	-
	EUR/ks	**87,42**	**91,28**	**95,27**	**103,30**	-	-	-	-
	svetlý prierez (cm)	14	16	18	20	14L	16L	18L	20L

Ceny sú uvedené bez DPH.

- možné zasielanie zásielkovou službou

NA OBJEDNÁVKU	SKLADOM

Príslušenstvo

SCHIEDEL

svetlý prierez (cm)	14	16	18	20	14L	16L	18L	20L

Krycia hlava EAGLE

Obj. č. SAP	100234	100234	100235	100235	-	-	-	-
EUR/ks	58,17	58,17	65,23	65,23	-	-	-	-

* možnosť použiť len pre jednoprieduchové komínové systémy bez vetracej šachty

Krytka vyústenia vetracej šachty v úrovni krycej dosky

Obj. č. SAP	100227	100229	100230
	KRYTKA VŠ	KRYTKA VŠ	KRYTKA VŠ
EUR/ks	46,76	49,27	51,78
rozmery (cm)	10x22 / 10x26	13 x 26	14 x 26
* typ krycej dosky	1	2	3

Kryt vetracej šachty s nasávaním

	JEDNOPRIED.	DVOJPRIED.
Obj. č. SAP	100224	100225
EUR/ks	68,31	76,57
rozmery (cm)	10x23	13x20
* typ krycej dosky	4	5

*1 - APIP 1820L, APIP 1416L, ASIP 1218L, GAP 1820L, APIP 1416L1416
*2 - ASIP 1216L18, ASIP 1416L1416
*3 - ASIP 1216L20, APIP 1416L1820, APIP 1820L1820, GAP 1820L1820, GAP 1216L1820
*4 - APIP 1820L, ASIP 20L, ASIP 1218L18, APIP 1416L1416
*5 - APIP 1416L1820, APIP 1820L1820, ASIP 1216L20, GAP 1216L1820, GAP 1820L1820, ASIP 1218L20, ASIP 1820L1820

Kotviaci prvok do krovu univerzálny

Obj. č. SAP	100514	100514	100514	100514	-	-	-	-
	KOP	KOP	KOP	KOP	-	-	-	-
EUR/ks	126,78	126,78	126,78	126,78	-	-	-	-

Napojovacia redukcia dymovodu

Priemer komína/dymovodu (mm)	160/100	180/100	160/130	180/130	180/150	200/150
Obj. č. SAP	100194	100198	100196	100200	100201	100202
EUR/ks	53,66	55,99	53,66	55,99	60,67	63,00

* vhodné použiť aj s omietkovým kruhom

Napojovací diel ABS/ADV

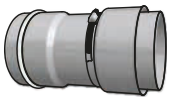

priemer komína (mm)	140/130	140/150	160/150	160/160	180/160	160/180	180/180	200/180	180/200	200/200	250/200	250/250
Obj. č. SAP	101609	101610	101611	101612	101614	101613	101615	101617	101616	101618	101619	101620
EUR/ks	50,48	88,98	61,90	67,89	71,03	96,31	72,56	72,68	97,98	74,27	102,62	76,10

* vhodné použiť aj s omietkovým kruhom

Uzáver dymovodu

Obj. č. SAP	114443	110789
EUR/ks	57,92	57,91

Napojovací adaptér do 160°C (pre plyn) pre pripojenie dymovodu

Obj. č. SAP	100014	100016	103298	100015
	STAC140	STAC160	STAC180	STAC200
EUR/ks	63,13	71,61	77,25	85,92
priemer ARA (mm)	120	140, 160	180	200

Napoj. diel ARA pr. (mm)	STAC
200	20
180	18
160	16
140	16
120	14

Adaptér pre regulátor ťahu (keramika)

Obj. č. SAP	101723	101724	101725	101726
EUR/ks	27,04	31,44	35,67	15,69
priemer (mm)	140	160	180	200

Regulátor ťahu

Obj. č. SAP	101697	101697	101698	101698
EUR/ks	131,51	131,51	207,08	207,08
priemer regulátora (mm)	130	130	180	180

priemer komína (mm)				
120	140	160	180	200
101723	101724	101724	101725	101726
101697	101697	101697	101698	101698

Prekrytie napojenia dymovodu (len v čiernej farbe)

Priemer dymovodu/komína (mm)	150 / 180	150 / 200	160 / 200
Obj. č. SAP ABSOLUT	112253	112633	112614
EUR/ks	74,15	87,62	93,03

* nepoužívať pri omietkovom kruhu

svetlý prierez (cm)	14	16	18	20	14L	16L	18L	20L

NA OBJEDNÁVKU | SKLADOM

- možné zasielanie zásielkovou službou

Ceny sú uvedené bez DPH.

NOVINKA

Napojovací diel hladký obojstranný ABS/ADV (čierna farba)

Priemer dymovodu/komína (mm)	130/140	140/140	150/160	160/180	180/180
Obj. č. SAP	170454	170455	170456	170457	170458
EUR/ks	53,94	54,50	58,31	62,30	63,11

Napojovací diel hladký jednostranný ABS/ADV (čierna farba)

Priemer dymovodu/komína (mm)	120/140	120/160	120/180	120/200	130/160	130/180	130/200	150/180	150/200	160/200	180/200
Obj. č. SAP	170464	170465	170466	170467	170468	170469	170470	170471	170472	170473	170474
EUR/ks	52,35	55,09	57,96	61,58	56,34	59,21	62,01	58,59	62,45	63,51	64,88

Napojovací diel hladký univerzálny ABS/ADV

Priemer dymovodu/komína (mm)	120/140	120/160	120/180	120/200	130/140	130/160	130/180	130/200	140/140	140/160	140/180
Obj. č. SAP	170489	170490	170491	170492	170493	170494	170495	170496	170497	170498	170499
EUR/ks	55,84	59,16	62,87	65,47	55,43	59,66	63,38	65,97	56,62	60,02	63,47

Priemer dymovodu/komína (mm)	140/200	150/160	150/180	150/200	160/160	160/180	160/200	180/180	180/200	200/200
Obj. č. SAP	170500	170501	170502	170503	170504	170505	170506	170507	170508	171055
EUR/ks	66,31	63,45	66,82	70,05	64,10	67,70	70,31	68,23	71,05	72,09

Prechod PPL/ ABS-ADV hladký

Priemer dymovodu/komína (mm)	120/140	120/160	120/180	120/200	130/140	130/160	130/180	130/200	140/140	140/160	140/180
Obj. č. SAP	170569	170570	170571	170572	170533	170534	170535	170536	170537	170538	170539
EUR/ks	53,77	57,16	59,04	61,60	59,86	64,10	67,59	70,18	62,85	64,41	68,02

Priemer dymovodu/komína (mm)	140/200	150/160	150/180	150/200	160/160	160/180	160/200	180/180	180/200	200/200
Obj. č. SAP	170540	170541	170542	170543	170544	170545	170546	170547	170548	171057
EUR/ks	70,61	65,74	69,99	72,59	68,67	72,28	74,88	74,32	76,92	78,30

Napojovací diel cez stenu (nastaviteľný) ABS/UNI ADV

Priemer komína/dymovodu (mm)	160/150	180/150	200/150	160/160	180/160	200/160	180/180	200/180	200/200
Obj. č. SAP	131062	131065	131069	131063	131066	131070	131067	131071	131072
EUR/ks	92,63	91,229	95,35	91,57	93,06	97,11	96,36	100,60	103,95

PRED MONTÁŽOU

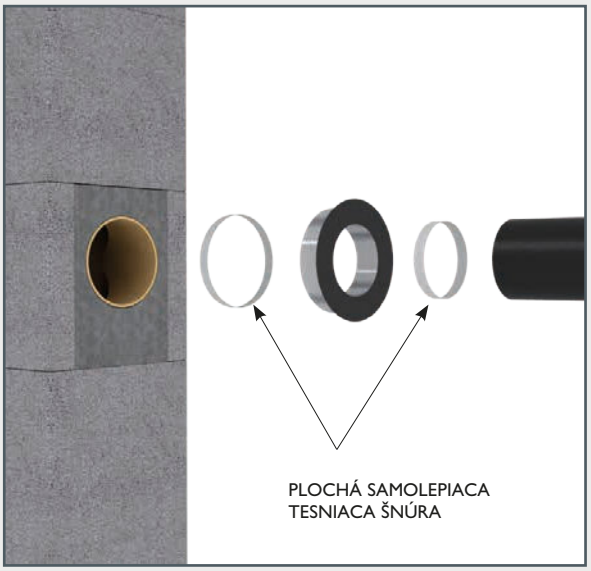

PO MONTÁŽI

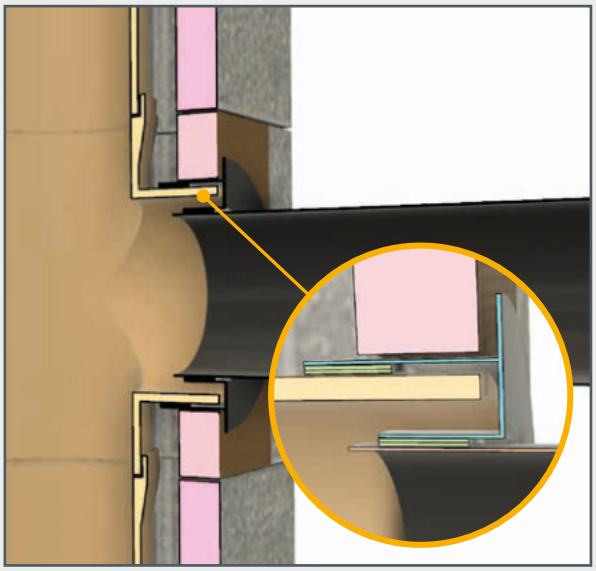

Ceny sú uvedené bez DPH.

- možné zasielanie zásielkovou službou

NA OBJEDNÁVKU	SKLADOM

Schiedel Vermis Zero

Sada pre bezpečné napojenie parozábrany na keramický komín Schiedel

SCHIEDEL

- Vermikulitový materiál je ľahko opracovateľný
- Skladá sa z 4 segmentov
- Štvorcový pôdorys pre jednoduché vytvorenie otvoru v stropnej konštrukcii
- Je možné jednoducho upraviť podľa sklonu strechy
- Pre keramické komíny rozmeru 32x32, 36x36

Základná sada VermiS Zero	1416	1820
Obj. č. SAP	173199	173200
EUR/ks	**127,36**	**127,36**
hmotnosť (kg)	19,07	21,11
výška (cm)	40	40

Predĺženie	140	310	500
Obj. č. SAP	173201	173202	173203
EUR/ks	**31,54**	**67,77**	**79,46**
hmotnosť (kg)	3,5	7,5	12,1
výška (cm)	40	40	40

Popis		tvárnice	VermiS Zero		Predĺženie		
			1416	1820	140	310	500
		SAP kód	173199	173200	173201	173202	173203
STABIL / UNI ADV	1820	124466		■			
STABIL / UNI ADV	1416	124465	■				
STABIL / UNI ADV	18201820	124469		■		■	
KOMBIGAS	KG	146462		■		■	
STABIL / UNI ADV	1820L	124474		■	■		
STABIL / UNI ADV	1416L	124470	■		■		
STABIL / UNI ADV	1820L1820 1416L1820	124474		■			■

NA OBJEDNÁVKU | SKLADOM

- možné zasielanie zásielkovou službou

Ceny sú uvedené bez DPH.

KOMBIGAS - ADVANCED

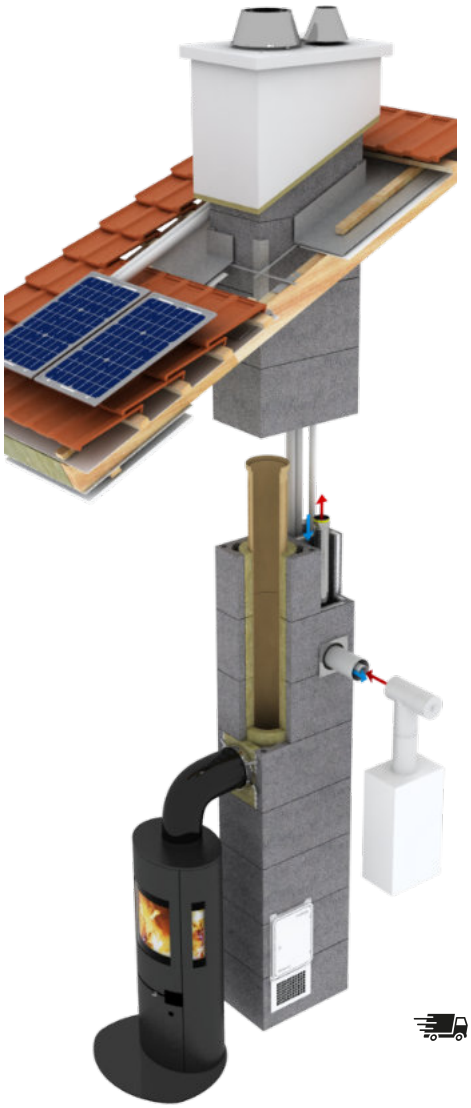

Nový komínový systém pre odvod spalín od kondenzačných spotrebičov v kombinácii s pevnými palivami

VÝHODY:

- inovovaná dvojprieduchová komínová tvárnica s dvomi šachtami s integrovanou tepelnou izoláciou
- brúsená styčná plocha tvárnic
- tenkostenná keramická vložka 66 cm + minerálna izolácia (so systémom zadného odvetrania) - pre všetky typy palív
- plastová komínová rúra v tepelne izolovanej šachte - pre kondenzačné spotrebiče
- možnosť ďalších vedení (napr. solárne kolektory a pod.) v druhej šachte s integrovanou izoláciou
- tiež možnosť ako 2 samostatné komínové telesá

Komínové zostavy KOMBIGAS ADVANCED:

výška zostavy	5 m	6 m
KombiGas ADV 18L90		
Obj. č. SAP	146438	146440
EUR/ks	1553,77	1714,46
KombiGas ADV 18L45		
Obj. č. SAP	146439	146441
EUR/ks	1579,53	1739,30

výška zostavy	5 m	6 m
KombiGas ADV 20L90		
Obj. č. SAP	146442	146444
EUR/ks	1633,87	1802,28
KombiGas ADV 20L45		
Obj. č. SAP	146443	146445
EUR/ks	1662,91	1830,05

Komínová zostava obsahuje: komínová tvárnica brus. s vetr. šachtou 1820KG, kom. pr. vložka 66 (33) cm ADV, kom.pr.vložka dvierka ADV, kom. pr. vložka dvierka ADV 90°/45°, izolačná rohož MATP, škárovacia hmota FM Rapid, maltová tenkostenná zmes 5kg, súprava komínovej hlavy KPTP ADV, základná súprava GPP ADV 90°/45°, krycia betónová doska 1820 KG + PS, čelná doska KG, krytka vetracej šachty nehr. oceľ.

výška zostavy	4 m	5 m
Sada Kombigas Plast 80		
Obj. č. SAP	146456	146457
EUR/ks	161,62	177,79

Komínová sada obsahuje : koleno 87°, dištančná objímka dvojsegmentová, rovný diel 80/1m, rovný diel 80/0,5m, ukončovacia trubka 0,5m UV Stabil čier., kónus PPL80, lubrikačný tmel, závesná objímka.

Komínové zostavy GASFIX z nehrdzavejúcej ocele:

výška zostavy	4 m	5 m
Sada Gasfix DN80		
Obj. č. SAP	146458	146459
EUR/ks	230,08	247,67

Komínová sada obsahuje : koleno 90°, závesná objímka, dištančná objímka PPL, rovný diel 460mm, rovný diel 960 mm, kónus PPL, redukcia vyosená PPL, tesnenie dvoj.silikónové.

svetlý prierez (cm)	18L	20L
komínová tvárnica brús. s vetr.šachtou 1820L KG		
Obj. č. SAP	146462	146462
EUR/ks	25,72	25,72
hmotnosť (kg)	30,45	30,45
vonkajší rozmer (cm)	36 x 58	36 x 58
rozmer šachty (cm)	10,5x17	10,5x17

svetlý prierez (cm)	18L	20L
Krycia doska bet. pre zatepl. 1820 KG APK + pripevňovacia súprava		
Obj. č. SAP	149825	149825
EUR/ks	98,02	98,02
hmotnosť (kg)	23	23
vonkajší rozmer (cm)	56 x 78	56 x 78

svetlý prierez (cm)	18L	20L
Krycia doska bet. ľahká 1820 KG APKF + pripevňovacia súprava (vhodná pre omietnutie)		
Obj. č. SAP	149826	149826
EUR/ks	85,44	85,44
hmotnosť (kg)	12	12
vonkajší rozmer (cm)	44 x 66	44 x 66

svetlý prierez (cm)	18L	20L
Krytka betónová na vetr.šachtu KG		
Obj. č. SAP	146507	146507
EUR/ks	11,27	11,27

svetlý prierez (cm)	18L	20L
Plastová rúra s hrdlom 1,0 m DN80		
Obj. č. SAP	170927	170927
EUR/ks	11,31	11,31

svetlý prierez (cm)	18L	20L
Krytka na VŠ KG - nehr. oceľ		
Obj. č. SAP	157055	157055
EUR/ks	33,37	33,37

Pripevňovacia súprava Kombigas	
Obj. č. SAP	149604
EUR/ks	20,93

Ceny sú uvedené bez DPH.

- možné zasielanie zásielkovou službou

NA OBJEDNÁVKU	SKLADOM

UNI FINAL

SCHIEDEL

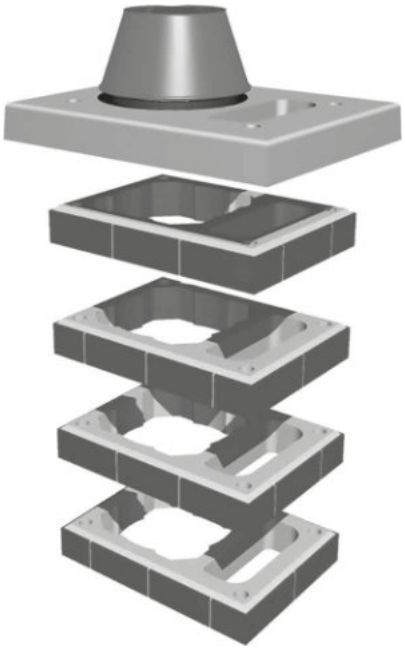

Celý systém UNI FINAL sa dodáva v balení na palete, kde zákazník obdrží kompletnú - 1,2 m dlhú nadstrešnú časť komína Schiedel UNI ADVANCED

Základné výhody Schiedel UNI FINAL:

- Jednoduchá a veľmi rýchla montáž
- Odolný a kvalitný materiál
- Plná funkcia zadného odvetrania
- Elegantné zakončenie komína
- Estetický prvok pre Váš dom
- Jednoduché objednanie a dodávka

Kónické vyústenie je súčasťou sady UNI FINAL!

Obsah - s vetracou šachtou:
16ks dielov MSTFL, 2ks komínová vložka UNI ADV 66cm, 1ks komínová vložka ABS 33cm, 8ks izolačná rohož MATP, 1ks krycia doska APF L, 1ks tenkostenná murovacia zmes 5 kg, 1ks SVT, 1ks kónus, montážny návod

Obsah - bez vetracej šachty:
16ks dielov MSTF, 2ks komínová vložka UNI ADV 66cm, 1ks komínová vložka ABS 33cm, 8ks izolačná rohož MATP, 1ks krycia doska APF, 1ks tenkostenná murovacia zmes 5 kg, 1ks SVT, 1ks kónus, montážny návod

svetlý prierez (cm)	14	16	18	20			

SADA UNI FINAL Jednoprieduchová - bez vetracej šachty

Obj. č. SAP	122822	122823	122824	122825
	SADAFINALP14	SADAFINALP16	SADAFINALP18	SADAFINALP20
EUR/ks	**513,47**	**536,92**	**581,08**	**602,27**
hmotnosť (kg)	234,5	238,2	272,5	277,2

SADA UNI FINAL Jednoprieduchová - s vetracou šachtou

Obj. č. SAP	122841	122842	122843	122844			
	SADAFINALP14L	SADAFINALP16L	SADAFINALP18L	SADAFINALP20L			
EUR/ks	**564,26**	**587,72**	**624,84**	**646,03**			
hmotnosť (kg)	328,6	332,3	368,2	372,9			
svetlý prierez (cm)	1418	1420	1618	1620	1818	1820	2020

SADA UNI FINAL Dvojprieduchová - bez vetracej šachty

Obj. č. SAP	122834	122835	122836	122837	122838	122839	122840
	SADAFINALP1418	SADAFINALP1420	SADAFINALP1618	SADAFINALP1620	SADAFINALP1818	SADAFINALP1820	SADAFINALP2020
EUR/ks	**1102,92**	**1126,11**	**1128,36**	**1149,55**	**1163,76**	**1184,97**	**1206,16**
hmotnosť (kg)	428,0	429,0	431,0	431,0			
svetlý prierez (cm)	14	16	18	20			

Diel UNI FINAL bez vetracej šachty (v = 7,5 cm)

Obj. č. SAP	118700	118700	113721	113721
	MSTF1416	MSTF1416	MSTF1820	MSTF1820
EUR/ks	**13,35**	**13,35**	**14,72**	**14,72**
rozmer (cm)	34/34	34/34	38/38	38/38
hmotnosť (kg)	10	10	11,5	11,5

Diel UNI FINAL s vetracou šachtou (v = 7,5 cm)

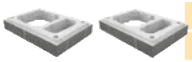

Obj. č. SAP	113923	113923	114027	114027	objednávací znak MSTFL1 - pre jednu škáru na dlhšej strane
	MSTF1416L	MSTF1416L	MSTF1820L	MSTF1820L	objednávací znak MSTFL2 - pre dve škáry na dlhšej strane
EUR/ks	**15,96**	**15,96**	**16,82**	**16,82**	
rozmer (cm)	34/48	34/48	38/52	38/52	
hmotnosť (kg)	14	14	15,5	15,5	

Diel UNI FINAL dvojprieduchový bez vetracej šachty (v = 7,5 cm)

Obj. č. SAP	114153	114153	114172	114172
	MSTF14161820	MSTF14161820	MSTF18201820	MSTF18201820
EUR/ks	**31,54**	**31,54**	**32,40**	**32,40**
rozmer (cm)	38/66	38/66	38/69	38/69
svetlý prierez (cm)	14	16	18	20

NA OBJEDNÁVKU	SKLADOM

Ceny sú uvedené bez DPH.

Príslušenstvo UNI FINAL

svetlý prierez (cm)	14	16	18	20

Komínová profilovaná vložka UNI ADV (výška 660 mm)

Obj. č. SAP	130850	130851	130852	130853
EUR/ks	**18,87**	**26,48**	**32,13**	**34,82**
vonkajší rozmer (mm)	153	183	205	217
hmotnosť (kg)	3,9	5,4	5,9	8,0

Komínová profilovaná vložka UNI ADV (výška 330 mm)

Obj. č. SAP	900006325	900006326	900006327	900006207
EUR/ks	**15,09**	**16,22**	**16,53**	**18,03**
vonkajší rozmer (mm)	153	183	205	217
hmotnosť (kg)	2,2	2,9	3,1	4,1

Izolačná rohož (nehorľavá)

Obj. č. SAP	100539	100378	100540	100380
	MATP14	MATP16	MATP18	MATP20
EUR/ks	**5,17**	**5,17**	**5,17**	**5,72**

Sada tyčí (6 ks - dl. 1m)

Obj. č. SAP	117921	117921	117921	117921
	SVT	SVT	SVT	SVT
EUR/ks	**47,96**	**47,96**	**47,96**	**47,96**

Krycia doska ľahká bez vetracej šachty, bez pripevňovacej súpravy (PS) VHODNÁ LEN PRE FINAL

Obj. č. SAP	118042	118042	118355	118355
	APF1416	APF1416	APF1820	APF1820
EUR/ks	**62,15**	**62,15**	**66,76**	**66,76**
rozmer (cm)	40/40	40/40	44/44	44/44
hmotnosť (kg)	7,0	7,0	9,0	9,0

Krycia doska ľahká s vetracou šachtou, bez pripevňovacej súpravy (PS) VHODNÁ LEN PRE FINAL

Obj. č. SAP	118121	118121	118416	118416
	APF1416L	APF1416L	APF1820L	APF1820L
EUR/ks	**71,34**	**71,34**	**77,24**	**77,24**
rozmer (cm)	40/54	40/54	44/58	44/58
hmotnosť (kg)	10,0	10,0	11,0	11,0

Krycia doska ľahká dvojprieduchová bez vetracej šachty, bez pripevňovacej súpravy (PS) VHODNÁ LEN PRE FINAL

Obj. č. SAP	113808	113808	113882	113882
	APF14161820	APF14161820	APF18201820	APF18201820
EUR/ks	**134,01**	**134,01**	**138,07**	**138,07**
rozmer (cm)	44/72	44/72	44/75	44/75
hmotnosť (kg)	14,0	14,0	14,0	14,0

Tenkostenná murovacia zmes 5 kg

Obj. č. SAP	124384
EUR/ks	**14,40**

Krycia doska z nehrdzavejúcej ocele

Obj. č. SAP	111654	111951	113026	113044
	RAPF1216	RAPF1820	RAPF12161820	RAPF18201820
EUR/ks	**95,42**	**103,22**	**122,37**	**130,73**
rozmer (cm)	40/40	44/44	44/72	44/75

Krycia doska z nehrdzavejúcej ocele s vetracou šachtou

Obj. č. SAP	112154	112474
	RAPF1216L	RAPF1820L
EUR/ks	**101,48**	**111,15**
rozmer (cm)	40/54	44/58

svetlý prierez (cm)	14	16	18	20

Ceny sú uvedené bez DPH.

- možné zasielanie zásielkovou službou

NA OBJEDNÁVKU	SKLADOM

Komínová strieška „NAPOLEON”

SCHIEDEL

svetlý prierez (cm)	14	16	18	20	1216	1220	1820
Komínová strieška „NAPOLEON” pre obmurovku bez vetracej šachty							
Obj. č. SAP	118375	118375	118440	118440	118635	118634	118644
EUR/ks	**101,39**	**101,39**	**101,39**	**101,39**	**143,74**	**143,74**	**143,74**
rozmer (cm)	70×66	70×66	70×66	70×66	70×100	70×100	70×100
vzd. otvorov pre ukotvenie (cm)	25×25	25×25	29×29	29×29	25×52	29×57	29×60
Komínová strieška „NAPOLEON” pre obmurovku s vetracou šachtou							
Obj. č. SAP	118463	118463	118464	118464	118633	118637	118631
EUR/ks	**132,19**	**132,19**	**132,19**	**132,19**	**147,60**	**147,60**	**147,60**
rozmer (cm)	70×66	70×66	70×66	70×66	70×100	70×100	70×100
vzd. otvorov pre ukotvenie (cm)	25×39	25×39	29×43	29×43	25×65	29×74	29×76
Komínová strieška „NAPOLEON” pre FINAL bez vetracej šachty a pre komin so zateplenim (TIM alebo 50 mm izolantu)							
Obj. č. SAP	117193	117193	117151	117151		117483	117516
EUR/ks	**70,58**	**70,58**	**70,58**	**70,58**		**96,26**	**96,26**
rozmer (cm)	43×50	43×50	43×50	43×50		43×80	43×80
vzd. otvorov pre ukotvenie (cm)	25×25	25×25	29×29	29×29		29×57	29×60
Komínová strieška „NAPOLEON” pre FINAL s vetracou šachtou a pre komin so zateplenim (TIM alebo 50 mm izolantu)							
Obj. č. SAP	117382	117382	117364	117364			
EUR/ks	**75,71**	**75,71**	**75,71**	**75,71**			
rozmer (cm)	43×66	43×66	43×66	43×66			
vzd. otvorov pre ukotvenie (cm)	25×39	25×39	29×43	29×43			
svetlý prierez (cm)	14	16	18	20	1216	1220	1820

Schiedel TIM - *zatepľovací systém pre komínové telesá Schiedel*

modul	TIM I	TIM II	TIM III	TIM IV
Zatepľovací modul TIM hrúbka 5 cm				
Obj. č. SAP	122787	122788	122789	122790
EUR/ks	**73,66**	**78,66**	**86,14**	**93,64**
rozmer (cm)	100/43	100/57	100/74	100/90
hmotnosť (kg)	19,9	21,7	24,8	27,4

Moduly I, II, III, IV:
I. rozmery izolačných dosiek (hr. 50 mm) 430 x 1000 mm
II. rozmery izolačných dosiek (hr. 50 mm) 570 x 1000 mm
III. rozmery izolačných dosiek (hr. 50 mm) 740 x 1000 mm
IV. rozmery izolačných dosiek (hr. 50 mm) 900 x 1000 mm

1 modul = 2 dosky, armovacia sieťka, 2x rohové lišty, lepiaca armovacia malta, orezávací nôž

Príklad: na zateplenie 1 bm komínového systému UNI ADV 18 a UNI ADV 20 potrebujeme 2x modul I.

Jednoprieduchová tvárnica
1416, 1820
2 x modul I.

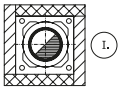

Jednoprieduchová tvárnica
MST 25
2 x modul II.

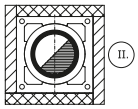

Dvojprieduchová tvárnica
1414, 1616, 1418, 1618, 1420, 1620, 1820, 2020
1 x modul I.
1 x modul III.

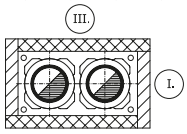

Jednoprieduchová tvárnica s vetracou šachtou 1416L, 1820L
1 x modul I.
1 x modul II.

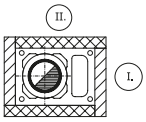

Dvojprieduchová tvárnica s vetracou šachtou 14L14, 16L16, 1416L1820, 18L18
1 x modul I.
1 x modul IV.

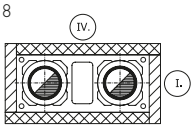

Upozornenie:
Zatepľovaci systém použite aj v mieste prechodu strešnou rovinou pre odstránenie tepelného mostu.
Odporúčame použiť zatepľovací systém aj v časti komínového telesa v podstrešnom priestore, pokiaľ je ochladzovaný.

Pri práci používajte ochranné prostriedky v zmysle požiadaviek výrobcov jednotlivých komponentov.

NA OBJEDNÁVKU	SKLADOM

- možné zasielanie zásielkovou službou

Ceny sú uvedené bez DPH.

SCHIEDEL
UNI ADVANCED

UNI ADVANCED
komínové plášte

priemer (cm)	Objed. znak	vonkajší rozmer tvár-nice (cm)	vonkajší rozmer plášťa (cm)	výška (cm) / hmotnosť (kg/bm)	75	100	125	150	175	200	250
					EUR/ks	EUR/ks	EUR/ks	EUR/ks	EUR/ks	EUR/ks	EUR/ks
Jednoprieduchový bez vetracej šachty											
14-16	K1416	32/32	49/49	51,0	X4211216	X4221216	X4231216	X4241216	X4251216	X4261216	X4271216
					396,75	**485,66**	**574,58**	**663,45**	**752,38**	**841,28**	**1019,09**
18-20	K1820	36/36	49/49	51,0	X4211820	X4221820	X4231820	X4241820	X4251820	X4261820	X4271820
					396,75	**485,66**	**574,58**	**663,45**	**752,38**	**841,28**	**1019,09**
25	K25	48/48	67/67	72,0	X4212500	X4222500	X4232500	X4242500	X4252500	X4262500	X4272500
					510,64	**620,66**	**730,68**	**840,69**	**950,70**	**1060,73**	**1280,75**
30	K30	55/55	74/74	81,0	X4213000	X4223000	X4233000	X4243000	X4253000	X4263000	X4273000
					588,22	**715,41**	**842,60**	**969,83**	**1097,02**	**1224,19**	**1478,61**
Jednoprieduchový s vetracou šachtou											
14-16	K1416L	34/46	49/67	61,0	X4811216	X4821216	X4831216	X4841216	X4851216	X4861216	X4871216
					440,65	**536,46**	**631,88**	**728,16**	**824,01**	**919,89**	**1111,62**
18-20	K1820L	36/50	49/67	61,0	X4811820	X4821820	X4831820	X4841820	X4851820	X4861820	X4871820
					440,65	**536,46**	**631,88**	**728,16**	**824,01**	**919,89**	**1111,62**
25	K25L	48/62	67/80	80,0	X4812500	X4822500	X4832500	X4842500	X4852500	X4862500	X4872500
					568,85	**690,88**	**812,86**	**934,88**	**1056,87**	**1178,89**	**1422,87**
30	K30L	55/71	74/86	88,0	X4813000	X4823000	X4833000	X4843000	X4853000	X4863000	X4873000
					644,61	**785,29**	**925,98**	**1066,66**	**1207,36**	**1348,05**	**1629,43**
Dvojprieduchový bez vetracej šachty											
12161216	K12161216	32/59	49/80	75,0	X4411216	X4421216	X4431216	X4441216	X4451216	X4461216	X4471216
					482,74	**586,88**	**691,02**	**795,21**	**899,35**	**1003,49**	**1211,81**
12161820	K12161820	36/64	49/80	75,0	X4411220	X4421220	X4431220	X4441220	X4451220	X4461220	X4471220
					482,74	**586,88**	**691,02**	**795,21**	**899,35**	**1003,49**	**1211,81**
18201820	K18201820	36/67	49/80	75,0	X4411820	X4421820	X4431820	X4441820	X4451820	X4461820	X4471820
					482,74	**586,88**	**691,02**	**795,21**	**899,35**	**1003,49**	**1211,81**
Dvojprieduchový s vetracou šachtou											
1216L1216	K1216L1216	32/72	49/92	77,0	X2611216	X2621216	X2631216	X2641216	X2651216	X2661216	X2671216
					534,04	**650,48**	**767,04**	**883,41**	**999,97**	**1134,58**	**1346,40**
1216L1820	K1216L1820	36/81	49/92	80,0	X2611220	X2621220	X2631220	X2641220	X2651220	X2661220	X2671220
					587,82	**715,01**	**842,19**	**969,41**	**1096,60**	**1224,16**	**1478,19**
1820L1820	K1820L1820	36/83	49/92	80,0	X2611820	X2621820	X2631820	X2641820	X2651820	X2661820	X2671820
					587,82	**715,01**	**842,19**	**969,41**	**1096,60**	**1224,16**	**1478,19**

TEHLOVÁ ŠTRUKTÚRA (X = 7) OMIETKA HLADKÁ (X = 8) OMIETKA DRSNÁ (X = 9)

Komínové plášte pre komínový systém UNI ADVANCED objednávajte vo formáte: napr. K1416100T farba.

Pri použití komínového plášťa je potrebné objednať súpravu komínovej hlavy - KPT

Farby: biela, hnedá, šedá, tehlová červená - pri definícii podľa RAL vzorkovníka prirážka na cene 10%

Dodacia lehota 4-5 týždňov od termínu úhrady zálohovej faktúry!

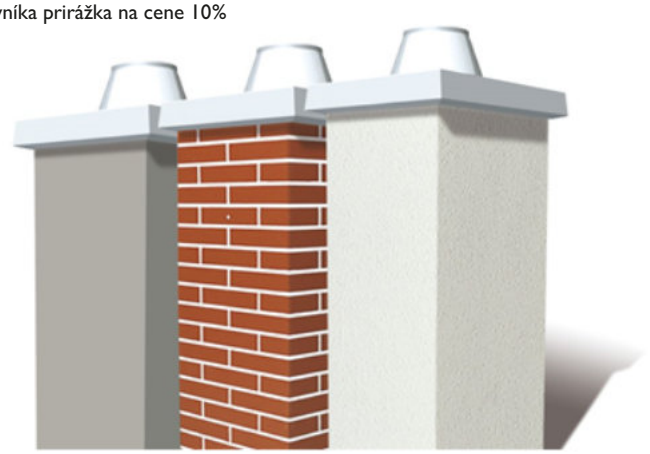

Ceny sú uvedené bez DPH.

NA OBJEDNÁVKU	SKLADOM

UNI Smart

Tesný komínový systém s prívodom vzduchu

Komínový systém **UNI SMART** je určený pre tesné domy, kde je požiadavka na realizáciu prívodu vzduchu ku spotrebiču, napríklad pre **krbové kachle s napojením na prívod vzduchu** – ako v prípade tesných krbových kachieľ **Schiedel SIRIUS**.

Prívod vzduchu je realizovaný priestorom medzi tepelne izolovanou tvárnicou a tenkostennou izostatickou vložkou.

Systém sa skladá z ľahkých betónových tvárnic s brúsenou styčnou škárou, izostatických keramických tenkostenných vložiek, obalených do tepelnej izolácie a vystreďovacích prvkov. Schiedel **UNI SMART** sa montuje z jednotlivých komponentov a môže byť použitý pre všetky palivá s teplotou spalín do 400°C.

Schiedel **UNI SMART** nemá mriežku v päte komína pre zadné odvetranie, preto je vhodný pre stavby s rekuperáciou.

Výhody:

- Určený pre napojenie spotrebičov s potrebou prívodu vzduchu komínovým telesom
- Pre tesné domy, bez zadného odvetrania
- Pre spotrebiče na tuhé palivá (krbové kachle, piecky – odporúčame Schiedel Sirius) alebo plynové spaľovacie zariadenia (plynové krbové vložky)

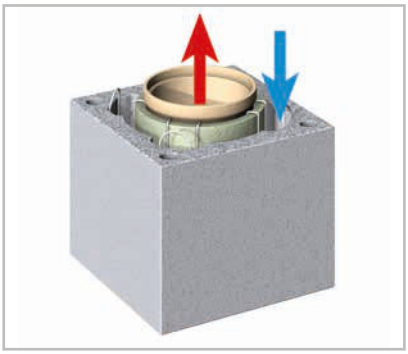

Ceny sú uvedené bez DPH.

Jednoprieduchové	svetlý prierez (cm)	16	18

Komínová tvárnica UNI ADV (bez vetracej šachty, výška 33 cm)

Obj. č. SAP	124466	124466
EUR/ks	**17,42**	**17,42**
vonkajší rozmer (cm)	36x36	36x37
hmotnosť (kg)	25,7	25,7

Komínová tvárnica UNI ADV (s vetracou šachtou, výška 33 cm)

Obj. č. SAP	124471	124471
EUR/ks	**24,02**	**24,02**
vonkajší rozmer (cm)	36x50	36x51
hmotnosť (kg)	33,9 kg	34,9

Termoizolačný základ (bez vetracej šachty výška 10 cm)

Obj. č. SAP	173280	173280
EUR/ks	**86,96**	**86,96**
vonkajší rozmer (cm)	36x36	36x37
hmotnosť (kg)	2,9	3,9

Termoizolačný základ (s vetracou šachtou výška 10 cm)

Obj. č. SAP	173281	173281
EUR/ks	**96,80**	**96,80**
vonkajší rozmer (cm)	36x50	36x51
hmotnosť (kg)	4	4

Betónový základ

Obj. č. SAP	124331	124331
EUR/ks	**16,51**	**16,51**
vonkajší rozmer (cm)	-	-
hmotnosť (kg)	3,5	3,5

Komínová profilovaná vložka UNI ADV (výška 66cm)

Obj. č. SAP	130851	130852
EUR/ks	**26,48**	**32,13**
vonkajší rozmer (cm)	17,3	19,3
hmotnosť (kg)	4,7	5

Komínová profilovaná vložka UNI ADV (výška 33 cm)

Obj. č. SAP	900006326	900006327
EUR/ks	**16,22**	**16,53**
vonkajší rozmer (cm)	17,3	19,3
hmotnosť (kg)	2,8	3,2

Izolačný návlek KERAN

Obj. č. SAP	142321	142322
EUR/ks	**12,31**	**17,08**
vonkajší rozmer (cm)	2	2
výška (cm)	63	63
hmotnosť (kg)	0,8	0,85

Tesniaci tmel Hermesil pre kónické vyústenie

Obj. č. SAP	900000504	900000504
EUR/ks	**4,53**	**4,53**

Jednoprieduchové	svetlý prierez (cm)	16	18

Komínová vložka UNI ADV (pre dvierka, výška 33 cm)

Obj. č. SAP	132167	132168
EUR/ks	**54,23**	**58,06**
vonkajší rozmer (cm)	17,3	19,3
hmotnosť (kg)	2,7	2,9

Komínová vložka UNI ADV (pre napojenie dymovodu 90°, výška 33 cm)

Obj. č. SAP	143025	143026
EUR/ks	**54,23**	**58,06**
vonkajší rozmer (cm)	17,3	19,3
hmotnosť (kg)	3,1	3,7

Izolovaná vložka pre horné dvierka SMT

Obj. č. SAP	171153	171154
EUR/ks	**59,88**	**67,62**
hmotnosť (kg)	3,1	3,35

Dištančný prvok PA/RA SMT

Obj. č. SAP	900008696	900008697
EUR/ks	**9,58**	**13,05**
hmotnosť (kg)	0,15	0,16

Krycia doska ľahčená pre kónické vyústenie bez vetracej šachty

Obj. č. SAP	103874	103874
EUR/ks	**73,86**	**73,86**
vonkajší rozmer (cm)	69x69	69x69
hmotnosť (kg)	25	25

Krycia doska ľahčená pre kónické vyústenie s vetracou šachtou

Obj. č. SAP	103882	103882
EUR/ks	**92,81**	**92,81**
vonkajší rozmer (cm)	69x83	69x83
hmotnosť (kg)	29	29

Pripevňovacia súprava

Obj. č. SAP	149604	149604
EUR/ks	**20,93**	**20,93**
hmotnosť (kg)	0,5	0,5

Tenkostenná murovacia zmes 5 kg

Obj. č. SAP	124384	124384
EUR/ks	**14,40**	**14,40**
hmotnosť (kg)	5	5

Ceny sú uvedené bez DPH.

NA OBJEDNÁVKU	SKLADOM

SCHIEDEL

Jednoprieduchové	svetlý prierez (cm)	16	18

Základná súprava UNI SMART

Obj. č. SAP	170447	170448
EUR/ks	**433,27**	**461,53**

Obsah súpravy

Podstavec pre odvod kondenzátu

Obj. č. SAP	102684	102685
počet ks	1	1

Revízny uzáver pre pevné palivá

Obj. č. SAP	101692	101693
hmotnosť (kg)	1,3	1,3
počet ks	1	1

Škárovacia hmota FM RAPID 310 ml

Obj. č. SAP	100020	100020
Spotreba na 6bm/ks	2	2
hmotnosť (kg)	0,7	0,7
počet ks	2	2

Komínové dvierka ALU 1220 biele

Obj. č. SAP	102204	102204
hmotnosť (kg)	1,8	1,8
počet ks	1	1

Tesniaci set pre dvierka ABS

Obj. č. SAP	100216	100216
hmotnosť (kg)	0,05	0,05
počet ks	1	1

Kond. Dvierka uzav. Blower door krídlo SMT, biela

Obj. č. SAP	137661	137661
hmotnosť (kg)	0,48	0,48
počet ks	1	1

Kond. Dvierka uzav. Blower door rám SMT, biela

Obj. č. SAP	137663	137663
hmotnosť (kg)	0,28	0,28
počet ks	1	1

Čelná doska Blower door ABS

Obj. č. SAP	102049	157237
počet ks	1	1

Čelná doska kovová KG

Obj. č. SAP	146469	146469
hmotnosť (kg)	0,4	0,4
počet ks	1	1

Kónické vyústenie

Obj. č. SAP	100011	101964
hmotnosť (kg)	0,4	0,4
počet ks	1	1

Tesniaci tmel Hermesil pre kónické vyústenie

Obj. č. SAP	900000504	900000504
počet ks	1	1

Vyhladzovač škár

Obj. č. SAP	131255	131256
hmotnosť (kg)	0,4	0,4
počet ks	1	1

Dvojprieduchové	svetlý prierez (cm)	16/16	16/18	18/18

Komínová tvárnica UNI ADV (bez vetracej šachty , výška 33 cm)

Obj. č. SAP	124469	124469	124469
EUR/ks	**35,75**	**35,75**	**35,75**
vonkajší rozmer (cm)	36/67	36/67	36/67
hmotnosť (kg)	39,6	39,6	39,6

Komínová tvárnica UNI ADV (s vetracou šachtou,výška 33 cm)

Obj. č. SAP	124474	124474	124474
EUR/ks	**41,02**	**41,02**	**41,02**
vonkajší rozmer (cm)	36x83	36x83	36x83
rozmer vetracej šachty (cm)	13x26	13x26	13x26
hmotnosť (kg)	50	50	50

Termoizolačný základ (bez vetracej šachty,výška 10 cm)

Obj. č. SAP	173286	173286	173286
EUR/ks	**175,83**	**175,83**	**175,83**
vonkajší rozmer (cm)	38x71	38x71	38x71
hmotnosť (kg)	6	6	6

Termoizolačný základ (s vetracou šachtou,výška 10 cm)

Obj. č. SAP	173283	173283	173283
EUR/ks	**165,31**	**165,31**	**165,31**
vonkajší rozmer (cm)	36x83	36x83	36x83
hmotnosť (kg)	6,6	6,6	6,6

Krycia doska dvojprieduchová bez vetracej šachty SMT , presah 8 cm

Obj. č. SAP	174939	174939	174939
EUR/ks	**142,56**	**142,56**	**142,56**
vonkajší rozmer (cm)	53/84	53/84	53/84
vnútorný priem. otv	22/22	22/22	22/22

Krycia doska dvojprieduchová s vetracou šachtou SMT , presah 8 cm

Obj. č. SAP	174941	174941	174941
EUR/ks	**173,25**	**173,25**	**173,25**
vonkajší rozmer (cm)	53/100	53/100	53/100
vnútorný priem. otv	22/22	22/22	22/22

Pripevňovacia súprava

Obj. č. SAP	102003	102003	102003
EUR/ks	**14,53**	**14,53**	**14,53**
hmotnosť (kg)	0,5	0,5	0,5

NA OBJEDNÁVKU	SKLADOM

Ceny sú uvedené bez DPH.

SCHIEDEL
UNI SMART

Komínové zostavy

Výška komínovej zostavy	5 m

Komínová zostava UNI SMART jednoprieduchová			
	Obj. č.	Pal (ks)	EUR/ks
KZ UNI ADV jednoprieduch ø 16/90°	175975	1	**1263,35**
KZ UNI ADV jednoprieduch ø 18/90°	175976	1	**1415,99**

Výška komínovej zostavy	5 m

Komínová zostava UNI SMART dvojprieduchová			
	Obj. č.	Pal (ks)	EUR/ks
KZ UNI SMART dvojprieduch ø 16/90°18/90°	175977	3	**2605,31**
KZ UNI SMART dvojprieduch ø 18/90°18/90°	175978	3	**2797,50**

OBSAH KOMÍNOVEJ ZOSTAVY:
Betónový základ, dištančný prvok PA/RA SMT, izolačný návlek, komínová pr. vložka 66 ADV, komínová pr. vložka 33 ADV, komínová pr. vložka dvierka 33 ADV, komínová pr. vložka dymovod 33 ADV, komínová tvárnica 1820 ADV, krycia doska ľahčená pre kónické vyústenie bez vetracej šachty GAP, tenkostenná murovacia zmes 5 kg, škárovacia hmota FM Rapid, základná súprava SMT.

⊗ - tovar je balený na europaletách (120 x 80 cm), údaje sú len informatívne

Moduly

svetlý prierez (cm)	16	18
		JEDNOPRIEDUCHOVÉ
Modul UNI SMART 33 (výška 330 mm, bez vetracej šachty)		
Obj. č. SAP	175979	175980
EUR/ks	**49,37**	**55,55**
Obsah: 1ks dištančný prvok PA/RA SMT, 1ks izolačný návlek, 1ks komínová pr. vložka 33 ADV, 1ks kom. tvárnica 1820 ADV		

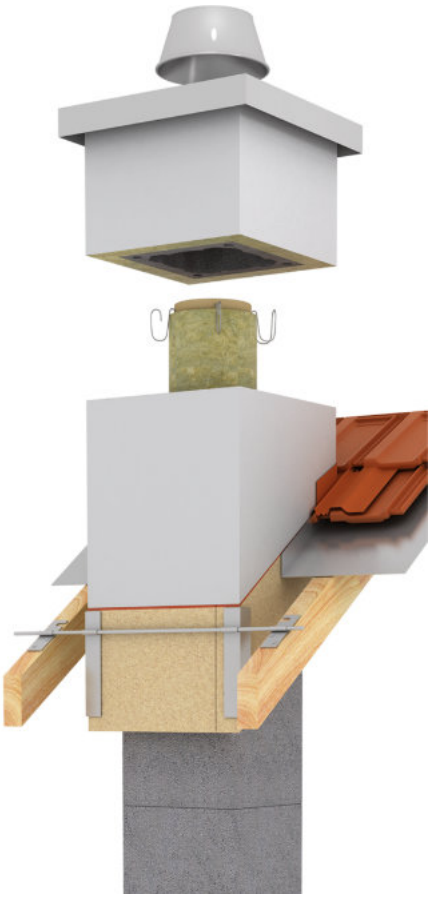

Ceny sú uvedené bez DPH.

NA OBJEDNÁVKU	SKLADOM

STABIL zostavy bez prefabrikovanej päty

SCHIEDEL

Výška komínovej zostavy	5 m			6 m			7 m			8 m		
Komínová zostava STABIL jednoprieduchová	Obj. č.	Pal (ks)	EUR/ks	Obj. č.	Pal (ks)	EUR/ks	Obj. č.	Pal (ks)	EUR/ks	Obj. č.	Pal (ks)	EUR/ks
KZ STABIL jednoprieduch ø 14/90°	123358	1	740,02	123360	1	815,82	123362	1	889,07	123364	2	964,86
KZ STABIL jednoprieduch ø 16/90°	123377	1	782,30	123379	1	866,61	123381	1	947,69	123383	2	1031,99
KZ STABIL jednoprieduch ø 16/45°	123378	1	789,42	123380	1	873,73	123382	1	954,68	123384	2	1038,98
KZ STABIL jednoprieduch ø 18/90°	123395	1	817,90	123397	1	906,53	123399	1	990,61	123401	2	1079,46
KZ STABIL jednoprieduch ø 18/45°	123396	1	828,22	123398	1	916,87	123400	2	1001,30	123402	2	1089,80
KZ STABIL jednoprieduch ø 20/90°	123285	1	850,13	123287	1	942,11	123289	1	1001,18	123291	2	1116,62
KZ STABIL jednoprieduch ø 20/45°	123286	1	866,46	123288	1	958,44	123290	2	1057,12	123292	2	1148,97
Komínová zostava STABIL jednoprieduchová s vetracou šachtou												
KZ STABIL jednoprieduch L ø 14/90°	123367	1	810,09	123369	2	905,12	123371	2	984,27	123373	2	1046,93
KZ STABIL jednoprieduch L ø 16/90°	123386	1	852,37	123388	2	956,08	123390	2	1042,74	123392	2	1139,61
KZ STABIL jednoprieduch L ø 16/45°	123387	1	859,49	123389	2	963,06	123391	2	1049,88	123393	2	1146,72
KZ STABIL jednoprieduch L ø 18/90°	123404	1	887,97	123406	2	995,86	123408	2	1086,16	123410	2	1187,20
KZ STABIL jednoprieduch L ø 18/45°	123405	2	898,29	123407	2	1006,19	123409	2	1096,47	123411	2	1224,37
KZ STABIL jednoprieduch L ø 20/90°	123294	1	920,20	123296	2	1024,59	123298	2	1135,85	123300	2	1240,24
KZ STABIL jednoprieduch L ø 20/45°	123295	2	936,41	123297	2	1040,80	123299	2	1152,46	123301	2	1256,45
Komínová zostava STABIL dvojprieduchová												
KZ STABIL dvojprieduch ø 14/90°20/90°	123304	2	1422,94	123306	2	1570,19	123308	3	1749,43	123310	3	1896,51
KZ STABIL dvojprieduch ø 14/90°20/45°	123305	2	1439,27	123307	2	1586,54	123309	3	1765,60	123311	3	1912,84
KZ STABIL dvojprieduch ø 16/90°20/90°	123322	2	1463,00	123324	2	1618,77	123326	3	1807,88	123328	3	1963,79
KZ STABIL dvojprieduch ø 16/90°20/45°	123323	2	1478,37	123325	2	1635,00	123327	3	1824,21	123329	3	1979,97
KZ STABIL dvojprieduch ø 18/90°20/90°	123340	2	1497,64	123342	2	1657,71	123344	3	1851,30	123346	4	2011,25
KZ STABIL dvojprieduch ø 18/90°20/45°	123341	2	1513,95	123343	2	1673,90	123345	3	1867,49	123347	4	2027,44
KZ STABIL dvojprieduch ø 20/90°20/90°	123413	2	1528,60	123415	2	1692,03	123417	3	1882,83	123419	4	2046,27
KZ STABIL dvojprieduch ø 20/90°20/45°	123414	2	1544,78	123416	2	1708,23	123418	3	1917,18	123420	4	2079,63
Komínová zostava STABIL dvojprieduchová s vetracou šachtou												
KZ STABIL dvojprieduch L ø 14/90°20/90°	123313	2	1521,48	123315	2	1686,17	123317	3	1882,72	123319	3	2047,23
KZ STABIL dvojprieduch L ø 14/90°20/45°	123314	2	1537,66	123316	2	1702,37	123318	3	1898,89	123320	3	2063,60
KZ STABIL dvojprieduch L ø 16/90°20/90°	123331	2	1561,40	123333	2	1734,61	123335	3	1941,34	123337	3	2110,51
KZ STABIL dvojprieduch L ø 16/90°20/45°	123332	2	1577,60	123334	2	1750,95	123336	3	1957,51	123338	3	2130,72
KZ STABIL dvojprieduch L ø 18/90°20/90°	123349	2	1594,81	123351	2	1773,56	123353	3	1984,59	123355	4	2161,99
KZ STABIL dvojprieduch L ø 18/90°20/45°	123350	2	1612,34	123352	2	1789,75	123354	3	2000,79	123356	4	2178,17
KZ STABIL dvojprieduch L ø 20/90°20/90°	123422	2	1627,00	123424	2	1807,88	123426	3	2034,27	123428	4	2215,02
KZ STABIL dvojprieduch L ø 20/90°20/45°	123423	2	1643,20	123425	2	1824,09	123427	3	2050,45	123429	4	2231,35

OBSAH KOMÍNOVEJ ZOSTAVY:
Komínová tvárnica MSTP, šamotová vložka RRU, izolačná rohož nehorľavá MATP, nap. na kom. dvierka PA, nap. na kom. dymovod RAU, škárovacia hmota FM RAPID, krycia doska APIP, kónické vyústenie, podstavec s odvodom kondenzátu, komínové dvierka 12-25 , uzáver komínových dvierok, vetracia mriežka ZLGP, čelná doska FPP, pripevňovacia súprava PS.

⊗ - tovar je balený na europaletách (120 x 80 cm), údaje sú len informatívne

	svetlý prierez (cm)		14		16		18		20
Modul STABIL 0,33 m	**bez vetracej šachty**								jednoprieduchová
	EUR/ks	123357	**23,86**	123376	**26,10**	123394	**30,02**	123284	**30,71**
	s vetracou šachtou								
	EUR/ks	123366	**28,21**	123385	**30,28**	123403	**35,18**	123293	**35,99**
	svetlý prierez (cm)		1420		1620		1820		2020
Modul STABIL 0,33 m	**bez vetracej šachty**								dvojprieduchová
	EUR/ks	123303	**54,86**	123321	**56,92**	123339	**61,42**	123412	**62,38**
	s vetracou šachtou								
	EUR/ks	123312	**61,42**	123330	**63,37**	123348	**65,20**	123421	**66,02**

OBSAH MODULU STABIL:
Komínová tvárnica, šamotová vložka, izolačná rohož podľa typu a priemeru tvárnice.

svetlý prierez (cm)	14	16	18	20	25	30	35*
Komínová tvárnica bez vetracej šachty							
Obj. č.	100351	100351	100353	100353	100357	100360	102647
	MSTP	MSTP	MSTP	MSTP	MST	MST	MST
EUR/ks	**12,70**	**12,70**	**16,23**	**16,23**	**28,52**	**35,15**	**45,06**
vonkajší rozmer (cm)	32/32	32/32	36/36	36/36	48/48	55/55	60/60
hmotnosť (kg)	20,1	20,1	23,0	23,0	54,3	69,4	104,0
svetlý prierez (cm)	14	16	18	20	25	30	35*

NA OBJEDNÁVKU	SKLADOM

Ceny sú uvedené bez DPH.

svetlý prierez (cm)	14	16	18	20	25	30	35*

Kominová tvárnica s vetracou šachtou

Obj. č.	100361	100361	100363	100363	100368	100371	102652
	MSTP L	MSTP L	MSTP L	MSTP L	MST L	MST L	MST L
EUR/ks	**17,60**	**17,60**	**22,37**	**22,37**	**38,46**	**47,13**	**59,94**
vonkajší rozmer (cm)	32/46	32/46	36/50	36/50	48/62	55/71	60/78
rozmer vetracej šachty (cm)	10 x 22	10 x 22	10 x 26	10 x 26	2 x 10,5/17	2 x 12/20	2 x 14/22,5
hmotnosť (kg)	30,1	30,1	33,7	33,7	73,4	94,9	120,0

Šamotová vložka

Obj. č.	100373	100374	100375	100376	100310	100311	102530
	RRU14	RRU16	RRU18	RRU20	RR25	RR30	RR35
EUR/ks	**6,16**	**8,65**	**10,48**	**11,35**	**31,82**	**41,08**	**63,68**
hmotnosť (kg)	4,9	5,6	6,6	7,1	15,0	17,0	21,0
ks/pal	150	125	100	75	55	30	20

Izolačná rohož (nehorľavá)

Obj. č.	100539	100378	100540	100380	100541	100542	102599
	MATP14	MATP16	MATP18	MATP20	MAT25	MAT30	MAT35
EUR/ks	**5,17**	**5,17**	**5,17**	**5,72**	**6,73**	**7,60**	**10,75**
spotreba na 1 šam. vložku (ks)	2	2	2	2	2	2	2
spotreba na 1 bm komína	6	6	6	6	6	6	6

Podstavec s odvodom kondenzátu

Obj. č.	102683	102684	102685	102686	102535	102536	102537
	SST14	SST16	SST18	SST20	SST25	SST30	SST35
EUR/ks	**67,00**	**73,02**	**84,18**	**98,78**	**155,02**	**172,48**	**392,03**

Komínové dvierka ALU biele

Obj. č.	149809	149809	149809	149809	149809	144195	144195
	12-25	12-25	12-25	12-25	12-25	PT3045	PT3045
EUR/ks	**79,46**	**79,46**	**79,46**	**79,46**	**79,46**	**209,41**	**209,41**

Uzáver komínových dvierok

Obj. č.	100312	100312	100312	100312	100312
EUR/ks			**12,62**		

Komínové dvierka EUROPA

Obj. č.	102785	102785	102785	102785	102785
EUR/ks			**103,29**		

Vetracia mriežka potrebná k zaisteniu zadného odvetrania

Obj. č.	102681	102681	102681	102681	102681	102591	102591
	ZLGP1220	ZLGP1220	ZLGP1220	ZLGP1220	ZLGP1220	ZLG3035	ZLG3035
EUR/ks			**28,89**			**63,62**	

Čelná doska

Obj. č.	110811	110811	110810	110810	111749	112056	113399
	FPP1416	FPP1416	FPP1820	FPP1820	FP25	FP30	FP35
EUR/ks		**39,27**			**94,59**	**105,21**	**188,25**

Čelná doska pre 45° napojenie dymovodu

Obj. č.		110559	110812	110558
		FPP16/45	FPP18/45	FPP20/45
EUR/ks		**39,27**	**39,27**	**39,27**

Maltovacia šablóna

Obj. č.	102764	102764	102765	102765	102594	102595	102596
	MS1416	MS1416	MS1820	MS1820	MS25	MS30	MS35
EUR/ks	**15,47**	**15,47**	**15,47**	**15,47**	**46,35**	**51,60**	**86,53**

svetlý prierez (cm)	14	16	18	20	25	30	35*

Ceny sú uvedené bez DPH.

- možné zasielanie zásielkovou službou

NA OBJEDNÁVKU	SKLADOM

* Dodanie na základe objednávky 3-5 týždňov.

	svetlý prierez (cm)	14	16	18	20	25	30	35*

Škárovacia hmota FM RAPID

obsah: 310 ml
hmotnosť: 620 g

Obj. č.	100020	100020	100020	100020
	FM RAPID	FM RAPID	FM RAPID	FM RAPID
EUR/ks	**20,20**	**20,20**	**20,20**	**20,20**
spotreba na 10 bm (ks)	5	6	6	6
hmotnosť balenia (g)	620	620	620	620

Šamotová vložka pre komínové dvierka

Obj. č.	113779	103438	103439	103440	100343	100432	102699
	PA14	PA16	PA18	PA20	PA25	PA30	PA35
EUR/ks	**29,62**	**33,20**	**35,18**	**37,17**	**119,07**	**176,74**	**437,52**
hmotnosť (kg)	12,2	13,2	13,8	15,6	31,0	37,0	47,0
ks/pal	44	40	30	24	16	12	8

Šamotová vložka pre pripojenie dymovodu

Obj. č.	100419	100420	100421	100422	100346	100347	102637
	RAU1414	RAU1616	RAU1818	RAU2020	RA2525	RA3030	RA3535
EUR/ks	**29,62**	**33,20**	**35,18**	**37,17**	**108,23**	**127,44**	**410,52**
hmotnosť (kg)	11,4	12,8	14,1	15,8	35,5	38,5	52,0
ks/pal	40	32	28	22	16	8	8

Šamotová vložka pre pripojenie dymovodu s uhlom napojenia 45°

Obj. č.	113815	113988	114045	114164	100349	100350
	RAU1414/45°	RAU1616/45°	RAU1818/45°	RAU2020/45°	RA2525/45°	RA3030/45°
EUR/ks	**51,77**	**63,84**	**68,22**	**76,75**	**153,79**	**178,90**
hmotnosť (kg)	12,8	15,1	16,5	18,8	41,0	49,5
ks/pal	12	12	10	10	10	8

Murovacia zmes Schiedel 25 kg

	Obj. č.	104121	104121	104121	104121	104121	104121	104121
		MRTL - 25 kg	MRTL - 25 kg	MRTL - 25 kg	MRTL - 25 kg	MRTL - 25 kg	MRTL - 25 kg	MRTL - 25 kg
	EUR/ks				**9,27**			
	Jednoprieduchový							
bez vetracej šachty	spotreba (kg/bm)	5,1	5,4	5,7	6,0	9,2	10,7	11,7
s vetracou šachtou	spotreba (kg/bm)	7,0	7,5	7,8	8,4	10,2	12,3	13,0
	Dvojprieduchový	14/14	20/20	20/14	20/16			
bez vetracej šachty	spotreba (kg/bm)	8,6	11,5	11,0	11,0			
s vetracou šachtou	spotreba (kg/bm)	10,4	13,4	13,0	13,0			

Záslepka vyústenia dymovodu

Obj. č.	100331	900000493	900000494	100334
	Záslepka 14	Záslepka 16	Záslepka 18	Záslepka 20
EUR/ks	**10,40**	**12,45**	**14,13**	**17,28**

Kónické vyústenie

Obj. č.	124335	124336	124337	124338	112080	112557
	MDKP14	MDKP16	MDKP18	MDKP20	MDK25	MDK30
EUR/ks	**82,40**	**90,14**	**96,54**	**106,69**	**153,65**	**211,38**

Dodatočné napojenie pre dvierka

Obj. č.	102733	102734	102735	102736
	PAZS14	PAZS16	PAZS18	PAZS20
EUR/ks	**19,48**	**22,11**	**24,90**	**24,90**

Dodatočné napojenie pre dymovod

					Dodatočné napojenie pre dymovod šikmé		
Obj. č.	102726	102727	102728	102729	100434	100435	100436
	RAZS14	RAZS16	RAZS18	RAZS20	RAZS16/45	RAZS18/45	RAZS20/45
EUR/ks	**14,05**	**17,32**	**21,67**	**24,90**	**25,16**	**27,67**	**32,70**

Dodatočné napojenie pre dymovod 45° pre rekonštrukciu (klinové)

Obj. č.		117071	118850	118851			
EUR/ks		**25,16**	**27,67**	**32,70**			
priemer napoj. dymovodu (cm)		16/45	18/45	20/45			
svetlý prierez (cm)	14	16	18	20	25	30	35*

NA OBJEDNÁVKU	SKLADOM

* Dodanie na základe objednávky 3-5 týždňov.

- možné zasielanie zásielkovou službou

Pri priemeroch 40 cm je dĺžka RA 40 1000 mm.

Ceny sú uvedené bez DPH.

svetlý prierez (cm)	14	16	18	20	25	30	35*

Krycia doska pre zateplenie bez vetracej šachty (pre hrúbku zateplenia 5 cm + 1 cm omietka. presah dosky 2,5 cm)

Obj. č.	102873	102873	102874	102874	102492	102494
	APIP1416	APIP1416	APIP1820	APIP1820	APIP25	APIP30
EUR/ks	**56,11**	**56,11**	**72,71**	**72,71**	**122,72**	**140,91**
rozmer (cm)	52/52	52/52	56/56	56/56	68/68	75/75
hmotnosť (kg)	14,0	14,0	15,0	15,0	28,0	33,0

Krycia doska pre zateplenie s vetracou šachtou (pre hrúbku zateplenia 5 cm + 1 cm omietka. presah dosky 2,5 cm)

Obj. č.	102402	102402	102404	102404	102493	102495
	APIP L	APIP L	APIP L	APIP L	APIP L	APIP L
EUR/ks	**71,81**	**71,81**	**91,61**	**91,61**	**161,96**	**177,28**
rozmer (cm)	52/66	52/66	56/70	56/70	68/82	75/91
hmotnosť (kg)	17,0	17,0	20,0	20,0	31,0	36,0

Krycia doska ľahčená pre kónické vyústenie bez vetracej šachty pre obmurovku

Obj. č.	103873	103873	103874	103874	103877	103878
	GAP1416	GAP1416	GAP1820	GAP1820	GAP25	GAP30
EUR/ks	**57,58**	**57,58**	**73,86**	**73,86**	**123,97**	**142,79**
rozmer (cm)	65/65	65/65	69/69	69/69	82/82	88/88
hmotnosť (kg)	24,0	24,0	25,0	25,0	31,0	36,0

Krycia doska ľahčená pre kónické vyústenie s vetracou šachtou pre obmurovku

Obj. č.	103880	103880	103882	103882	103885	103887
	GAP1416L	GAP1416L	GAP1820L	GAP1820L	GAP25L	GAP30L
EUR/ks	**72,98**	**72,98**	**92,81**	**92,81**	**163,19**	**178,98**
rozmer (cm)	65/79	65/79	69/83	69/83	81/95	88/104
hmotnosť (kg)	27,0	27,0	29,0	29,0	34,0	39,0

Pripevňovacia súprava (pre kryciu dosku)

Obj. č. SAP	102003	102003	102003	102003	102003	102003	102003
EUR/ks	**14,53**	**14,53**	**14,53**	**14,53**	**14,53**	**14,53**	**14,53**

Krákorcová doska bez vetracej šachty

Obj. č.	100481	100481	100483	100483	100486	100489
	KPP1416	KPP1416	KPP1820	KPP1820	KP25	KP30
EUR/ks	**56,72**	**56,72**	**71,21**	**71,21**	**88,57**	**90,62**
rozmer (cm)	58/58	58/58	62/62	62/62	74/74	81/81
hmotnosť (kg)	41,0	41,0	44,0	44,0	63,2	69,3

Krákorcová doska s vetracou šachtou

Obj. č.	100490	100490	100492	100492	100496	100498
	KPP1416L	KPP1416L	KPP1820L	KPP1820L	KP25L	KP30L
EUR/ks	**70,35**	**70,35**	**87,86**	**87,86**	**109,10**	**111,55**
rozmer (cm)	58/72	58/72	62/76	62/76	74/88	81/97
hmotnosť (kg)	50,2	50,2	53,7	53,7	68,5	80,7

Adaptér pre regulátor ťahu (keramika)

Obj. č.	101723	101724	101725	101726
EUR/ks	**27,04**	**31,44**	**35,67**	**15,69**
priemer (mm)	140	160	180	200

priemer komína (mm)				
120	**140**	**160**	**180**	**200**
101723	101724	101724	101725	101726
101697	101697	101697	101698	101698

Regulátor ťahu

Obj. č.	101697	101697	101698	101698
EUR/ks	**131,51**	**131,51**	**207,08**	**207,08**
priemer regulátora (mm)	130	130	180	180

svetlý prierez (cm)	14	16	18	20	25	30	35*

Ceny sú uvedené bez DPH.

- možné zasielanie zásielkovou službou

NA OBJEDNÁVKU	SKLADOM

Dvojprieduchové	svetlý prierez (cm)	1414	1616	1418	1618	1420	1620	1820	2020

Komínová tvárnica dvojprieduchová bez vetracej šachty

Obj. č.	100352	100352	100354	100354	100354	100354	100355	100355
	MSTP14161416	MSTP14161416	MSTP14161820	MSTP14161820	MSTP14161820	MSTP14161820	MSTP18201820	MSTP18201820
EUR/ks	**24,15**	**24,15**	**28,92**	**28,92**	**28,92**	**28,92**	**33,32**	**33,32**
vonkajší rozmer (cm)	32/59	32/59	36/64	36/64	36/64	36/64	36/67	36/67
hmotnosť (kg)	34,5	34,5	41,2	41,2	41,2	41,2	39,5	39,5

Komínová tvárnica dvojprieduchová s vetracou šachtou

Obj. č.	100362	100362	100364	100364	100364	100364	100365	100365
	MSTP1416L1416	MSTP1416L1416	MSTP1416L1820	MSTP1416L1820	MSTP1416L1820	MSTP1416L1820	MSTP1820L1820	MSTP1820L1820
EUR/ks	**28,92**	**28,92**	**36,45**	**36,45**	**36,45**	**36,45**	**37,30**	**37,30**
vonkajší rozmer (cm)	32/72	32/72	36/81	36/81	36/81	36/81	36/83	36/83
rozmer vetracej šachty (cm)	10/22	10/22	14/26	14/26	14/26	14/26	13/26	13/26
hmotnosť (kg)	43,0	43,0	51,9	51,9	51,9	51,9	49,7	49,7

Krycia doska dvojprieduchová pre zateplenie bez vetracej šachty pre hrúbku zateplenia 5 cm + 1 cm omietka. presah dosky 2,5 cm

Obj. č.	102399	102399	102400	102400	102400	102400	102401	102401
	APIP14161416	APIP14161416	APIP14161820	APIP14161820	APIP14161820	APIP14161820	APIP18201820	APIP18201820
EUR/ks	**117,22**	**117,22**	**134,71**	**134,71**	**134,71**	**134,71**	**149,91**	**149,91**
rozmer (cm)	52/79	52/79	56/84	56/84	56/84	56/84	56/87	56/87
hmotnosť (kg)	23,0	23,0	24,0	24,0	24,0	24,0	25,0	25,0

Krycia doska dvojprieduchová pre zateplenie s vetracou šachtou pre hrúbku zateplenia 5 cm + 1 cm omietka. presah dosky 2,5 cm

Obj. č.	102403	102403	102405	102405	102405	102405	102406	102406
	APIP1416L1416	APIP1416L1416	APIP1416L1820	APIP1416L1820	APIP1416L1820	APIP1416L1820	APIP1820L1820	APIP1820L1820
EUR/ks	**135,99**	**135,99**	**171,00**	**171,00**	**171,00**	**171,00**	**172,27**	**172,27**
rozmer (cm)	52/92	52/92	56/101	56/101	56/101	56/101	56/103	56/103
hmotnosť (kg)	26,0	26,0	27,0	27,0	27,0	27,0	27,0	27,0

Krycia doska dvojprieduchová bez vetracej šachty pre obmúrovku

Obj. č.	102896	102896	103875	103875	103875	103875	103876	103876
	GAP14161416	GAP14161416	GAP14161820	GAP14161820	GAP14161820	GAP14161820	GAP18201820	GAP18201820
EUR/ks	**120,08**	**120,08**	**137,25**	**137,25**	**137,25**	**137,25**	**156,21**	**156,21**
rozmer (cm)	65/92	65/92	69/97	69/97	69/97	69/97	69/100	69/100
hmotnosť (kg)	31,0	31,0	37,0	37,0	37,0	37,0	37,0	37,0

Krycia doska dvojprieduchová s vetracou šachtou pre obmúrovku

Obj. č.	103881	103881	103883	103883	103883	103883	103884	103884
	GAP1416L1416	GAP1416L1416	GAP1416L1820	GAP1416L1820	GAP1416L1820	GAP1416L1820	GAP1820L1820	GAP1820L1820
EUR/ks	**137,25**	**137,25**	**172,47**	**172,47**	**172,47**	**172,47**	**174,26**	**174,26**
rozmer (cm)	65/105	65/105	69/114	69/114	69/114	69/114	69/116	69/116
hmotnosť (kg)	35,0	35,0	37,0	37,0	37,0	37,0	37,0	37,0

Pripevňovacia súprava (pre kryciu dosku)

Obj. č. SAP	102003	102003	102003	102003	102003	102003	102003	102003
EUR/ks	**14,53**	**14,53**	**14,53**	**14,53**	**14,53**	**14,53**	**14,53**	**14,53**

Krákorcová doska dvojprieduchová bez vetracej šachty

Obj. č.	100482	100482	100484	100484	100484	100484	100485	100485
	KPP14161416	KPP14161416	KPP14161820	KPP14161820	KPP14161820	KPP14161820	KPP18201820	KPP18201820
EUR/ks	**110,87**	**110,87**	**126,66**	**126,66**	**126,66**	**126,66**	**139,89**	**139,89**
rozmer (cm)	58/85	58/85	62/90	62/90	62/90	62/90	62/93	62/93
hmotnosť (kg)	56,5	56,5	62,7	62,7	62,7	62,7	63,0	63,0

Krákorcová doska dvojprieduchová s vetracou šachtou

Obj. č.	100491	100491	100493	100493	100493	100493	100494	100494
	KPP1416L1416	KPP1416L1416	KPP1416L1820	KPP1416L1820	KPP1416L1820	KPP1416L1820	KPP1820L1820	KPP1820L1820
EUR/ks	**126,66**	**126,66**	**136,89**	**136,89**	**136,89**	**136,89**	**145,42**	**145,42**
rozmer (cm)	58/98	58/98	62/107	62/107	62/107	62/107	62/109	62/109
hmotnosť (kg)	65,0	65,0	73,5	73,5	73,5	73,5	73,3	73,3

Dvojprieduchové	svetlý prierez (cm)	1414	1616	1418	1618	1420	1620	1820	2020

NA OBJEDNÁVKU	SKLADOM

- možné zasielanie zásielkovou službou

Ceny sú uvedené bez DPH.

svetlý prierez (cm)	14	16	18	20	25	30	35*

Záslepka dymovodu šikmá

	16/45°	18/45°	20/45°
Obj. č. SAP	118786	118787	118788
EUR/ks	18,10	19,41	20,70

Predĺženie napojovacieho kusu pre dvierka (12cm)

Obj. č. - 12 cm	118785	118785	118785	118785
	PA-V 12	PA-V 12	PA-V 12	PA-V 12
EUR/ks	26,39	26,39	26,39	26,39
Obj. č. - 55 cm	100440	100440	100440	100440
	PA-V	PA-V	PA-V	PA-V
EUR/ks	58,21	58,21	58,21	58,21

Revízne komínové dvierka 10x23,4 (pre vetraciu šachtu)

Obj. č.	100341	100341	100341	100341	100341	100341	100341
	REVT1023	REVT1023	REVT1023	REVT1023	REVT1023	REVT1023	REVT1023
EUR/ks	65,92	65,92	65,92	65,92	65,92	65,92	65,92

Škárovacia hmota žiaruvzdorná, 1 kg

Obj. č.	102822	102822	102822
	FM1	FM1	FM1
EUR/ks	12,93	12,93	12,93
spotreba (kg/bm)	1	1,2	1,3

Kotviaci prvok do krovu univerzálny

Obj. č.	100514	100514	100514	100514
	KOP	KOP	KOP	KOP
EUR/ks	126,78	126,78	126,78	126,78

Sada Meidingerovej hlavy bez lapača iskier

Obj. č.	122845	122846	122847	122619	122848
EUR/ks	78,41	81,28	86,06	93,71	99,34

Sada Meidingerovej hlavy s lapačom iskier

Obj. č.	137165	122783	137166	122784	137167
EUR/ks	87,42	91,28	95,27	103,30	111,49

Krycia hlava EAGLE

Obj. č. SAP	100234	100234	100235	100235	100236
EUR/ks	58,17	58,17	65,23	65,23	76,99

* možnosť použiť len pre jednoprieduchové komínové systémy bez vetracej šachty

Redukcia REKO

Obj. č.	120906	131508
EUR/ks	53,75	59,19
rozmer (cm)	15x15/16	15x15/20

Prekrytie napojenia dymovodu (len v čiernej farbe)

Priemer dymovodu/komína (mm)	150 / 180	150/200	160/200	130/200
Obj. č.	112109	112310	112309	112055
EUR/ks	76,31	90,20	95,72	61,28

Kachľový set - pre dopojenie kachľovej pece

Obj. č.	100470	100471	100472
EUR/ks	117,68	117,68	117,68
svetlý rozmer napojenia (cm)	15/15	18/18	20/20

Obsah : Keratherm napojovací kus, keramická tesniaca hmota, škárovacia hmota, filcový pás, montážny návod

svetlý prierez (cm)	14	16	18	20	25	30	35*

Ceny sú uvedené bez DPH.

- možné zasielanie zásielkovou službou

NA OBJEDNÁVKU	SKLADOM

NOVINKA

Napojovací diel hladký obojstranný STABIL (čierna farba)

Priemer dymovodu/komína (mm)	130/140	140/140	150/160	160/180	180/180
Obj. č.	170459	170460	170461	170462	170463
EUR/ks	55,65	56,16	60,63	64,57	65,48

Napojovací diel hladký jednostranný STABIL (čierna farba)

Priemer dymovodu/komína (mm)	120/140	120/160	120/180	120/200	130/160	130/180	130/200
Obj. č.	170475	170476	170477	170478	170479	170480	170481
EUR/ks	54,93	57,38	60,12	63,84	58,67	61,47	64,24

Priemer dymovodu/komína (mm)	150/180	150/200	150/250	160/200	180/200	180/250	180/300
Obj. č.	170482	170483	170484	170485	170486	170487	170488
EUR/ks	60,86	64,69	75,84	65,42	67,22	77,36	86,84

Napojovací diel hladký univerzálny STABIL

Priemer dymovodu/komína (mm)	120/140	120/160	120/180	120/200	130/140	130/160	130/180	130/200	140/140	140/160	140/180	140/200	150/160
Obj. č.	170509	170510	170511	170512	170513	170514	170515	170516	170517	170518	170519	170520	170521
EUR/ks	57,25	61,29	64,84	67,34	57,53	61,90	65,36	67,85	59,81	63,84	66,37	69,10	65,68

Priemer dymovodu/komína (mm)	150/180	150/200	150/250	160/160	160/180	160/200	160/250	180/180	180/200	180/250	180/300	200/200	250/250
Obj. č.	170522	170523	170524	170525	170526	170527	170528	170529	170530	170531	170532	171056	112763
EUR/ks	68,89	71,66	76,78	63,53	69,29	71,82	77,25	70,02	72,76	82,18	90,23	73,59	74,84

Prechod PPL/ STABIL hladký

Priemer dymovodu/komína (mm)	120/140	120/160	120/180	120/200	130/140	130/160	130/180	130/200	140/140	140/160	140/180	140/200	150/160
Obj. č.	170573	170574	170575	170576	170549	170550	170551	170552	170553	170554	170555	170556	170557
EUR/ks	56,07	59,49	61,71	63,39	62,78	66,89	69,61	72,10	66,04	67,60	70,19	72,77	68,17

Priemer dymovodu/komína (mm)	150/180	150/200	150/250	160/160	160/180	160/200	160/250	180/180	180/200	180/250	180/300	200/200
Obj. č.	170558	170559	170560	170561	170562	170563	170564	170565	170566	170567	170568	171058
EUR/ks	72,31	75,01	85,24	72,10	73,93	77,66	86,42	77,69	79,08	88,62	96,76	79,44

Priemer dymovodu/komína (mm)	200/250	200/300	250/250	300/300
Obj. č.	111381*	111376*	111754*	112471*
EUR/ks	59,03	60,28	61,55	69,87

* starý typ

PRED MONTÁŽOU

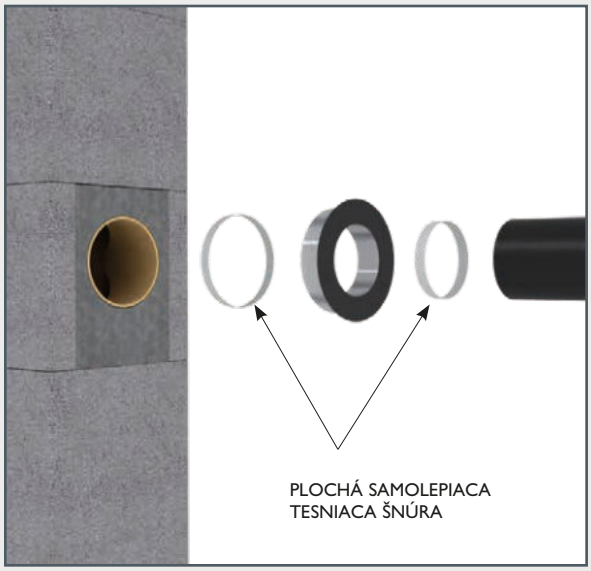

PO MONTÁŽI

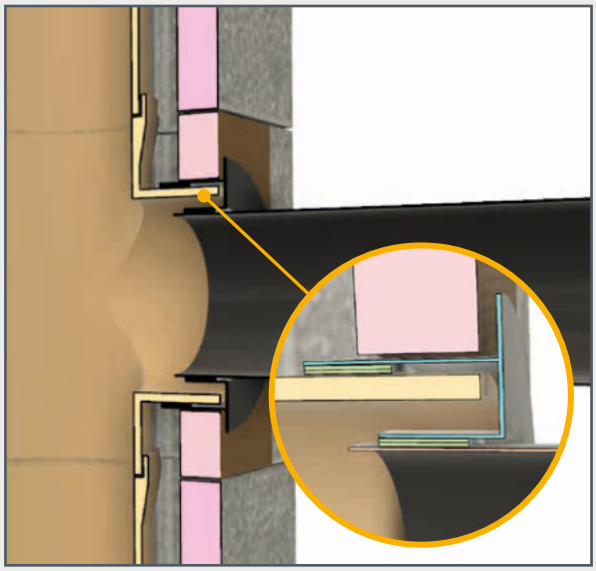

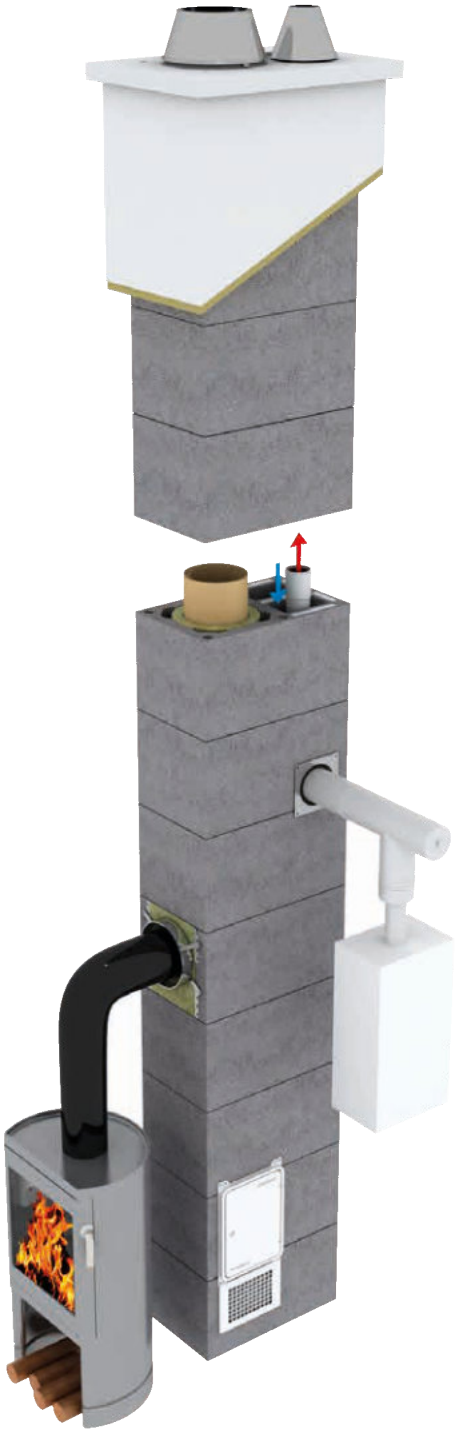

Komínové zostavy KOMBIGAS ST :

	výška zostavy	5 m	6 m
KombiGas ST 18L90			
	Obj. č.	146446	146448
	EUR/ks	1063,99	1181,54
KombiGas ST 18L45			
	Obj. č.	146447	146449
	EUR/ks	1076,74	1198,18
KombiGas ST 20L90			
	Obj. č.	146450	146452
	EUR/ks	1087,83	1205,52
KombiGas ST 20L45			
	Obj. č.	146451	146453
	EUR/ks	1096,08	1217,51

Komínová zostava obsahuje: komínová tvárnica brus. s vetr. šachtou 1820KG, kom. pr. vložka RRU, kom. pr. vložka dvierka PA, kom. pr. vložka dvierka RAU 90°/45°, izolačná rohož MATP, škárovacia hmota FM Rapid, maltová tenkostenná zmes 5kg, kónické vyústenie KPTP, podstavec s odvod. kondenzátu SST, komínové dvierka ALU 1225, uzáver komín. dvierok, mriežka pre nasávanie ZLGP 1220, čelná doska 1820/90°/45°, krycia betónová doska 1820 KG + PS, čelná doska KG, krytka vetracej šachty nehr. oceľ.

	výška zostavy	4 m	5 m
SADA KOMBIGAS - PLAST DN80			
	Obj. č.	146456	146457
	EUR/ks	161,62	177,79

Komínová zostava obsahuje: koleno 87°, dištančná objímka dvojsegmentová, rovný diel 80/1m, rovný diel 80/0,5m, ukončovacia trubka 0,5m UV Stabil čier., kónus PPL80, lubrikačný tmel, závesná objímka.

SADA - GASFIX z nehrdzavejúcej ocele :

	výška zostavy	4 m	5 m
Sada - Gasfix DN80			
	Obj. č.	146458	146459
	EUR/ks	230,08	247,67

Komínová zostava obsahuje: koleno 90°, závesná objímka, dištančná objímka PPL, rovný diel 460 mm, rovný diel 960 mm, kónus PPL, redukcia vyosená PPL, tesnenie dvoj.silikónové.

	svetlý prierez (cm)	18L	20L
komínová tvárnica brús. s vetr. šachtou 1820L KG			
	Obj. č.	146462	146462
	EUR/ks	25,72	25,72
	hmotnosť (kg)	30,45	30,45
	vonkajší rozmer (cm)	36 x 58	36 x 58
	rozmer šachty (cm)	10,5x17	10,5x17

	svetlý prierez (cm)	18L	20L
Krycia doska bet. pre zatepl. 1820 KG APK + pripevňovacia súprava			
	Obj. č.	149825	149825
	EUR/ks	98,02	98,02
	hmotnosť (kg)	23	23
	vonkajší rozmer (cm)	56 x 78	56 x 78

Krycia doska bet. ľahká 1820 KG APKF + pripevňovacia súprava (vhodná pre omietnutie)			
	Obj. č.	149826	149826
	EUR/ks	85,44	85,44
	hmotnosť (kg)	12	12
	vonkajší rozmer (cm)	44 x 66	44 x 66

Krytka bet. na vetr. šachtu KG			
	Obj. č.	146507	146507
	EUR/ks	11,27	11,27

Plastová rúra s hrdlom 1,0 m DN80			
	Obj. č.	110504	110504
	EUR/ks	10,99	10,99

Krytka na VŠ KG - nehr. oceľ			
	Obj. č.	157055	157055
	EUR/ks	33,37	33,37

Pripevňovacia súprava Kombigas		
	Obj. č.	149604
	EUR/ks	20,93

Ceny sú uvedené bez DPH.

- možné zasielanie zásielkovou službou

NA OBJEDNÁVKU	SKLADOM

Komínový plášť NORDIC

Pre opláštenie realizovaných keramických alebo komínov z nehrdzavejúcej ocele
Kvalitná galvanická oceľ chránená práškovým lakovaním v čiernej farbe, výška 1,5m

SCHIEDEL

Elegantné a rýchle riešenie opláštenia realizovaných komínov.

- u nevyhovujúcich nadstrešných častí komínov
- z dôvodu požiadaviek pamiatkového úradu
- z dôvodu požiadaviek investora (napr. keď sa mu nepáči kruhový komín)
- v miestach s extrémnou poveternostnou záťažou

Komínové opláštenie sa skladá zo 4 častí :

- Set pre prestup - pre napojenie opláštenia na strešnú krytinu
- Teleskopické opláštenie - pre určenie výšky nadstrešnej časti (1100-1500)
- Ukončovacia strieška
- Ukončovací prvok- nutné objednať podľa priemeru

PRE KOMÍNY Z NEHRDZAVEJÚCEJ OCELE priemeru 100-200 mm
PRE KERAMICKÉ KOMÍNY pre tvárnice s rozmermi max 440x440 mm
VONKAJŠÍ ROZMER STRIEŠKY 515x515 mm
ROZMER VONKAJŠIEHO OPLÁŠTENIA 460 x 460 mm

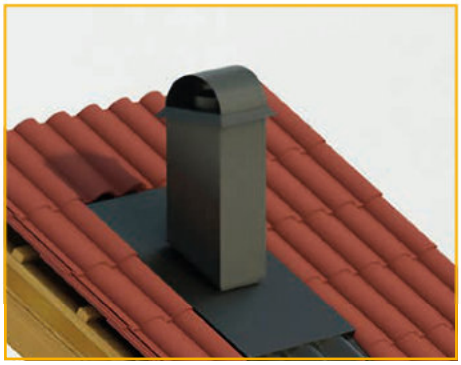

SAP kód		Popis	Naša cena v EUR/ks
144026		Nordic plášť 46x46 / 1,5m/0-45/ čierny	547,78
155776	Ø 100	Ukončovací prvok 100/-/0,6/316/316/PPL06	37,81
148953	Ø 130	Ukončovací prvok 130/-/0,6/316/316/PPL06	38,96
133099	Ø 150	Ukončovací prvok 150/-/0,6/316/316/PPL06	35,52
133100	Ø 160	Ukončovací prvok 160/-/0,6/316/316/PPL06	35,52
155777	Ø 180	Ukončovací prvok 180/-/0,6/316/316/PPL06	36,67
133101	Ø 200	Ukončovací prvok 200/-/0,6/316/316/PPL06	40,11
133102	Ø 250	Ukončovací prvok 250/-/0,6/316/316/PPL06	48,13
149188	Ø 300	Ukončovací prvok 300/-/0,6/316/316/PPL06	52,72

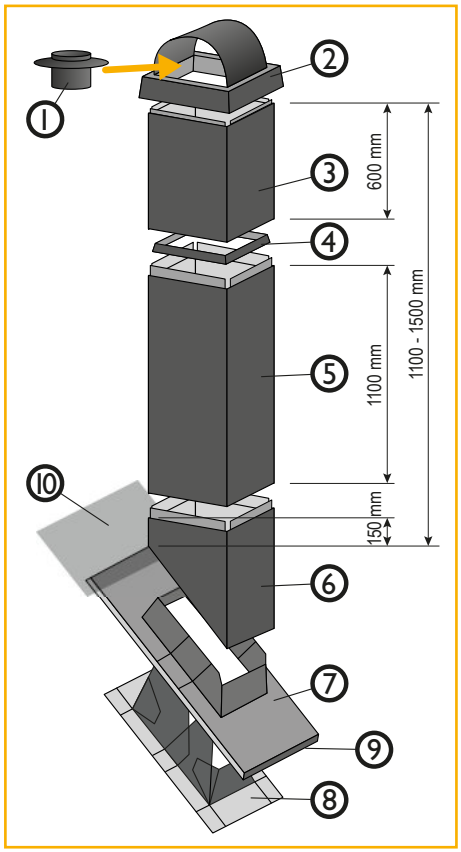

Použitie u jednotlivých systémov

Komínový systém	Priemer (mm)						
	100	130	140	150	160	180	200
ICS 25 / PM 25 / PMS 25	■	■		■		■	■
ICS 50 / PM 50 / PMS 50		■		■		■	■
PMSA 25				■			■
PMSA 50				■			■
ABSOLUT			■		■	■	■
UNI ADVANCED			■		■	■	■
STABIL			■		■	■	■

1. ukončovací prvok - potrebné objednať podľa priemeru
2. ukončovacia strieška
3. teleskopický diel s otvormi pre prívod vzduchu
4. stabilizačný rámik
5. opláštenie komína
6. 45° predĺženie
7. horný diel oplechovania
8. spodný diel oplechovania
   * oba diely oplechovania sú v jednom sete, použitie pre uhol 10°-45°
9. zábrana proti snehu (súčasť horného oplechovania)
10. predĺženie oplechovania pod strešnou krytinou

NA OBJEDNÁVKU	SKLADOM

- možné zasielanie zásielkovou službou

Ceny sú uvedené bez DPH.

Komínové zostavy SIMPLEGAS :

	výška zostavy	5 m	6 m
SimpleGas			
	Obj. č.	146454	146455
	EUR/ks	486,72	530,06

Komínová zostava obsahuje : komínová tvárnica 28x28cm 12, maltová tenkostenná zmes 5kg, betónová krycia doska KG + PS, čelná doska KG.

Komínová jednopried. tvárnica 12 AVA

Obj. č.	100564
EUR/ks	13,11
hmotnosť (kg)	16,01
vonkajší rozmer (cm)	28 x 28

Krycia doska jednop. KG + pripevňovacia súprava

Obj. č.	149942
EUR/ks	68,33
hmotnosť (kg)	8,5
vonkajší rozmer (cm)	39 x 39

SADA - GASFIX z nehrdzavejúcej ocele :

19,56

	výška zostavy	4 m	5 m
Sada - Gasfix DN80			
	Obj. č.	146458	146459
	EUR/ks	230,08	247,67
	výška zostavy	5 m	6 m
Sada - Gasfix DN100			
	Obj. č.	146460	146461
	EUR/ks	263,93	285,57

Komínová zostava obsahuje: koleno 90°, závesná objímka, dištančná objímka PPL, rovný diel 460mm, rovný diel 960mm, kónus PPL, redukcia vyosená PPL, tesnenie dvoj. silikónové.

	Priemer Ø	80	100
Rovný diel 960 mm			
	Obj. č. SAP	120038	120048
	€/ks	15,53	20,57
	H	960	960

Rovný diel 460 mm			
	Obj. č. SAP	120049	120059
	€/ks	10,12	12,43
	H	460	460

	výška zostavy	4 m	5 m
SADA KOMBIGAS - PLAST DN80			
	Obj. č.	146456	146457
	EUR/ks	161,62	177,79

Komínová zostava obsahuje: koleno 87°, dištančná objímka dvojsegmentová, rovný diel 80/1m, rovný diel 80/0,5m, ukončovacia rúrka 0,5m UV Stabil čier., kónus PPL80, lubrikačný tmel, závesná objímka.

Plastová rúra s hrdlom 1,0 m DN80

Obj. č.	170927
EUR/ks	11,31

Čelná doska kovová KG

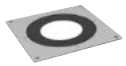

Obj. č.	146469
EUR/ks	35,72

Ceny sú uvedené bez DPH.

- možné zasielanie zásielkovou službou

NA OBJEDNÁVKU	SKLADOM

Schiedel MULTI

Ventilačný komínový systém

Dodacia lehota: 3-5 týždňov!

Určený pre bytové domy.

- Odolný proti vlhkosti, pre kondenzačné spotrebiče.

Pre plynové spotrebiče s teplotou spalín do 200 °C. Pre nízkoteplotné a kondenzačné spotrebiče. Schiedel MULTI – komínový systém s novou generáciou šamotových vložiek. Moderná technológia, šetrná k životnému prostrediu.

Komínový systém Schiedel MULTI naväzuje na systém Schiedel Quadro. Je tvorený nosným plášťom z tvárnic z ľahkého betónu, spojených špeciálnou murovacou zmesou. Vo vnútri tvárnic prebieha stĺpec tenkostenných profilovaných šamotových vložiek spojených špeciálnou škárovacou hmotou Rotempo.

Štyri armovacie kanáliky v rohoch tvárnic umožňujú vloženie výstuže, a tým zaistenie vyššej stability a statickej bezpečnosti, predovšetkým v nadstrešnej časti komína.

Výhody:

- Vhodný pre bytové domy.
- Určený iba pre uzatvorené spotrebiče, odvádza spaliny od spotrebiča („turbokotla“) a zároveň privádza k nemu spaľovací vzduch.
- Možnosť napojenia až 20 spotrebičov zo všetkých štyroch strán komína.
- Úspora energie vďaka princípu výmenníka tepla – protiprúdové nasávanie vzduchu.
- Bezproblémová montáž.
- Odolný proti vlhkosti.
- Nehlučný, ekologický výrobok.
- Odolný proti kyselinám.
- Oddelená evidencia nákladov na vykurovanie pre každý byt.

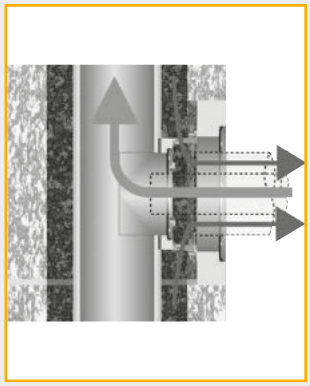

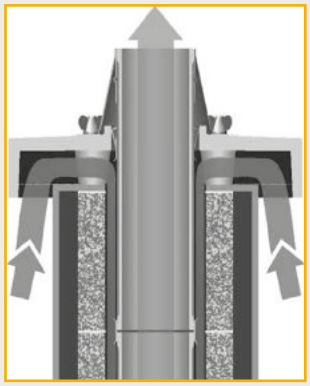

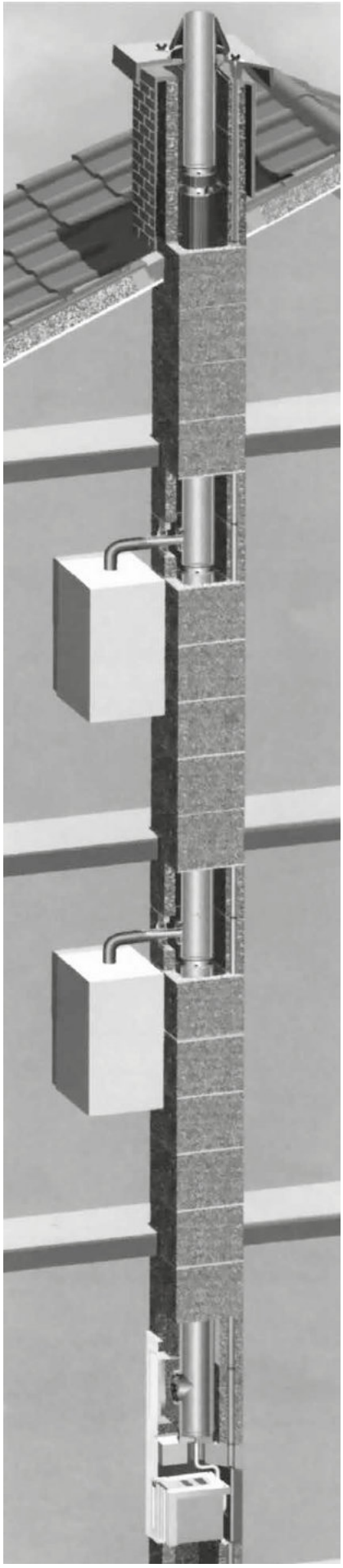

Ceny sú uvedené bez DPH.

SCHIEDEL
MULTI

Schiedel MULTI

Ventilačný komínový systém

Dodacia lehota: 3-5 týždňov!

svetlý prierez (cm)	14	16	18	20	25

Komínová tvárnica bez vetracej šachty

Obj. č. SAP	100565	100565	100566	100566	100567
	MSTQ1416	MSTQ1416	MSTQ1820	MSTQ1820	MSTQ25
EUR/ks	**18,26**	**18,26**	**20,28**	**20,28**	**25,22**
vonkajší rozmer (cm)	36/36	36/36	40/40	40/40	48/48
hmotnosť (kg)	32,0	32,0	35,0	35,0	44,0

Šamotová vložka (v = 66 cm)

Obj. č. SAP	100569	100570	100571	100572	100573
	KRAM14	KRAM16	KRAM18	KRAM20	KRAM25
EUR/ks	**41,23**	**45,41**	**46,46**	**50,31**	**84,20**
hmotnosť (kg)	4,8	5,7	6,5	9,0	12,8

MULTI sada

Obj. č. SAP	122829	122830	122831	122832	122833
	MSADA14	MSADA16	MSADA18	MSADA20	MSADA25
EUR/ks	**484,14**	**524,85**	**532,75**	**544,80**	**1089,62**

základná súprava MULTI (vyhladzovač škár, kónické vyústenie, montážny kryt vložiek, montážny návod, škárovací tmel ROTEMPO 3 kusy / 10 bm, pištol pre tmel, krúžok pre vyrovnanie tlaku), kryt päty komína - súprava, MULTI súprava T-kus päta, soklová doska

Súprava T-kus dymovod

Obj. č. SAP	100585
	ARAS25
EUR/ks	**261,28**

Napojovací diel dymovodu

Obj. č. SAP	100592	100593	100594	100595	100596
	NDS14	NDS16	NDS18	NDS20	NDS25
EUR/ks	**221,53**	**221,92**	**222,29**	**222,67**	**250,55**

Súprava T-kus MULTI pre napojenie horných dvierok

Obj. č. SAP	100587	100588	100589	100590	100591
	MPADS14	MPADS16	MPADS18	MPADS20	MPADS25
EUR/ks	**97,20**	**113,02**	**119,06**	**127,73**	**159,38**

Škárovací tmel ROTEMPO (potrebné objednať od výšky > 10 m)

Obj. č. SAP	100555	100555	100555	100555	100555
	FMR	FMR	FMR	FMR	FMR
EUR/ks	**19,02**	**19,02**	**19,02**	**19,02**	**19,02**
spotreba (ks/10 bm)	3	4	4	4	5

Murovacia zmes Schiedel 25 kg

Obj. č. SAP	104121	104121	104121	104121	104121
	MRTL - 25 kg	MRTL - 25 kg	MRTL - 25 kg	MRTL - 25 kg	MRTL - 25 kg
EUR/ks	**9,27**	**9,27**	**9,27**	**9,27**	**9,27**
spotreba (kg/bm)	5,1	5,4	5,7	6,0	9,2

Krákorcová doska

Obj. č. SAP	100561	100561	100562	100562	100563
	KPQ1416	KPQ1416	KPQ1820	KPQ1820	KPQ25
EUR/ks	**86,08**	**86,08**	**101,07**	**101,07**	**115,68**

Set mriežok pre nasávanie (3 ks)

Obj. č. SAP	108535	108535	108535	108535	108536
	ZLGQ1420	ZLGQ1420	ZLGQ1420	ZLGQ1420	ZLGQ2230
EUR/ks	**50,11**	**50,11**	**50,11**	**50,11**	**58,40**

svetlý prierez (cm)	14	16	18	20	25

Ceny sú uvedené bez DPH.

- možné zasielanie zásielkovou službou

NA OBJEDNÁVKU	SKLADOM

Schiedel MULTI

Ventilačný komínový systém

Dodacia lehota: 3-5 týždňov!

Komínové plášte pre systém Multi

priemer (cm)	Objed. znak	Otvor v krycej doske (cm)	vonkajší rozmer tvárnice (cm)	vonkajší rozmer plášťa (cm)	výška (cm)	75	100	125	150	175	200	250
					hmotnosť (kg/bm)	EUR/ks	EUR/ks	EUR/ks	EUR/ks	EUR/ks	EUR/ks	EUR/ks
MULTI												
14 16	FBKQ1416	49/49	36/36	49/49	51,0	X5011416	X5021416	X5031416	X5041416	X5051416	X5061416	X5071416
						427,09	**513,28**	**599,38**	**685,46**	**771,58**	**857,70**	**1027,67**
18 20	FBKQ1820	55/55	40/40	55/55	58,0	X5011820	X5021820	X5031820	X5041820	X5051820	X5061820	X5071820
						448,21	**536,18**	**623,30**	**712,10**	**799,99**	**888,01**	**1063,98**
25	FBKQ25	61/61	48/48	61/61	65,0	X5012500	X5022500	X5032500	X5042500	X5052500	X5062500	X5072500
						493,25	**590,84**	**688,48**	**786,11**	**883,73**	**981,34**	**1176,60**

tehlová štruktúra (X = 7)

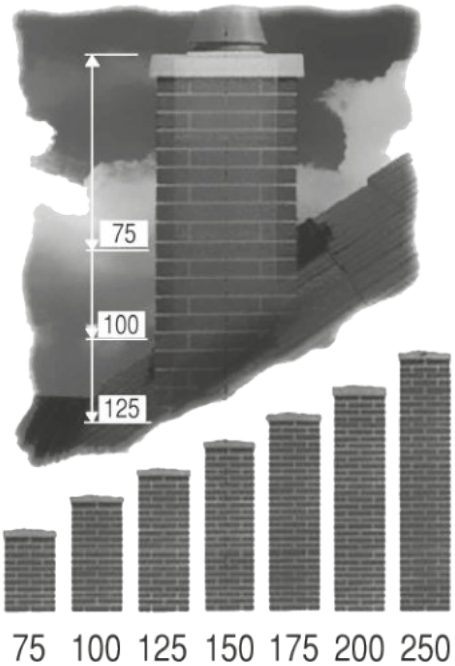

omietka hladká (X = 8)

omietka drsná (X = 9)

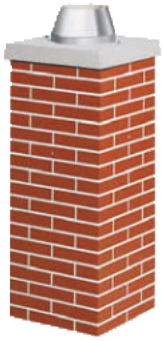

Farby: biela, hnedá, šedá, tehlová červená - pri definícii podľa RAL vzorkovníka prirážka na cene 10%

tehlová štruktúra (X = 7), omietka hladká (X = 8), omietka drsná (X = 9)
Dodacia lehota 4-5 týždňov od termínu úhrady zálohovej faktúry!

NA OBJEDNÁVKU	SKLADOM

Ceny sú uvedené bez DPH.

Schiedel KINGFIRE®
a to správne komínové teleso so správnym príslušenstvom

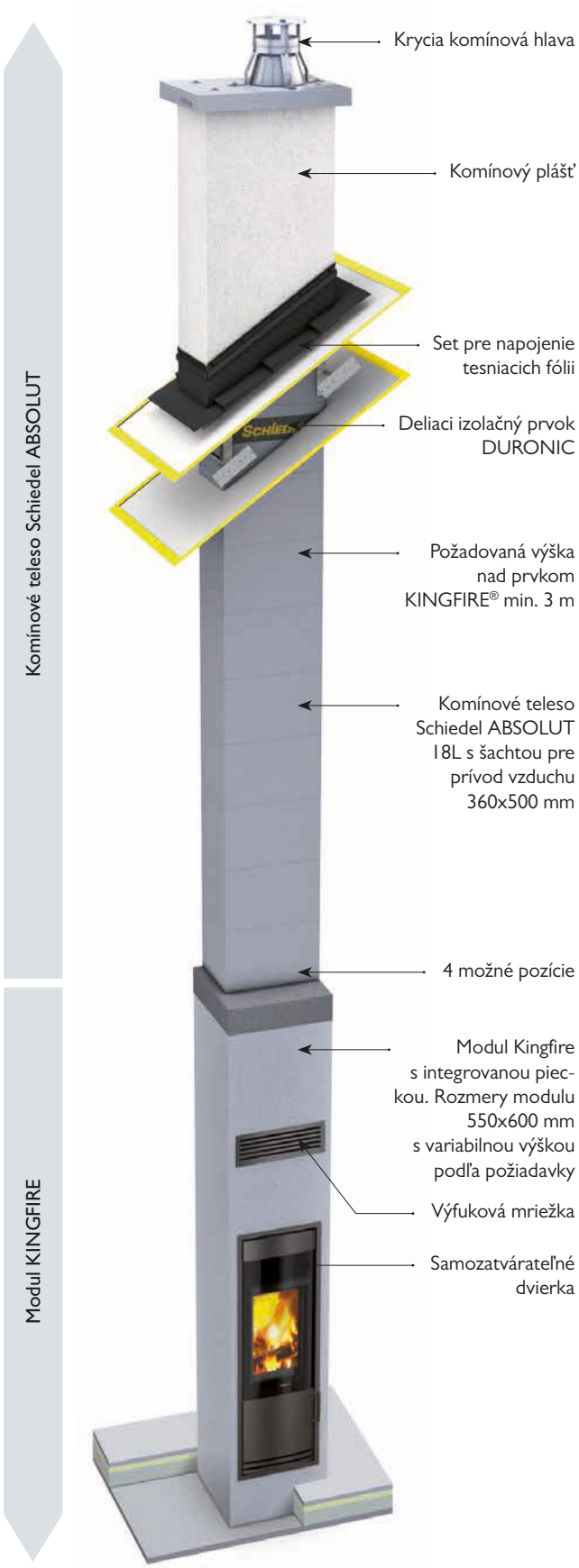

Ceny sú uvedené bez DPH.

SPOTREBIČ NEZÁVISLÝ NA INTERIÉROVOM VZDUCHU

Nové stavby a ich v podstate kompletne tesné konštrukcie vyžadujú aj tepelné spotrebiče také, že vzduch na svoju prevádzku odoberajú z exteriéru, teda na svoju prevádzku nepoužívajú vnútorný vzduch.

KINGFIRE® – vykurovací systém spĺňa tie najprísnejšie požiadavky ochrany životného prostredia a bezpečnej prevádzky.

Prívod spaľovacieho vzduchu je realizovaný cez šachtu v komínovom systéme Schiedel ABSOLUT 18L, ktorý je priamo postavený na modul KINGFIRE®.

Týmto spôsobom je zabezpečená bezproblémová prevádzka modulu KINGFIRE® aj v prípade použitej rekuperácie v modernom nízkoenergetickom alebo pasívnom dome.

VÝHODY VYKUROVACIEHO SYSTÉMU KINGFIRE®

- Minimálne požiadavky na priestor
- Možnosť individuálneho dizajnu
- Integrovateľný do každej hrubej stavby
- Optimalizovaný vykurovací systém pre NED a PD
- Rýchla a jednoduchá realizácia
- Overená prevádzková bezpečnosť s rekuperáciou
- Patentované, samozatvárateľné tesné dvierka
- Vymeniteľná vnútorná vykurovacia vložka
- Čisté sklo dvierok vďaka systému oplachovania vzduchom
- Jednoduché ovládanie
- Malý výkon - od 3 do 7 kw podľa typu
- Vo variante SC s Combustion Control (kontrola spaľovania)
- Atraktívny variant Black Edition
- Nezávislý na vnútornom vzduchu

REGULÁCIA SPAĽOVANIA SCHIEDEL (COMBUSTION CONTROL)

KINGFIRE® GRANDE SC, LINEARE SC alebo RONDO SC. Toto môžete ľahko ovládať na webe pomocou svojho smart telefónu alebo tabletu. Týmto spôsobom je zabezpečený optimálny prísun spaľovacieho vzduchu v každej fáze spaľovania a je to zreteľné plus v ochrane životného prostredia. Absolútnou výhodou je dosiahnutá maximálna účinnosť v kombinácii s optimálnym využitím paliva.

INDIVIDUÁLNY DESIGN

Ak má byť spotrebič na tuhé palivo platným prvkom vo vašej obytnej zóne, musí aj zodpovedajúco vyzerať.

Samozrejmosťou je možnosť individuálne upraviť vzhľad krbovej piecky KINGFIRE®.

Je možné individuálne upraviť vzhľad dostupnými prvkami ako sú police, obklady v rozdielnych povrchoch a farebných alternatívach.

VYUŽITIE V NÍZKOENERGETICKÝCH A PASÍVNYCH STAVBÁCH

Každá stavba, nech je akokoľvek tesná a úsporná, si zaslúži teplo z ohňa v piecke. Nie je všetko len o úsporách. Krbovou pieckou Schiedel KINGFIRE® si doprajete tepelnú pohodu a teplo rodinného krbu. Budete nezávislí. KINGFIRE® svojou konštrukciou spolu s komínom funguje s uzatvorenou komorou, vzduch na horenie nie je braný z interiéru. Vzduch na horenie

INDIVIDUÁLNE VYKUROVANIE

privádza komín a spolu s odvodom spalín sa stará o Vaše pohodlie a samozrejme o dokonalú tesnosť stavby. Rekuperácia bude fungovať bez ovplyvňovania komínom alebo pieckou.

INDIVIDUÁLNE RIEŠENIE

Vďaka modernému dizajnu a použitým materiálom sa dá KINGFIRE® integrovať do každej stavby. Buď do stredu dispozície ako optický deliaci prvok, alebo ako rohový prvok prípadne pre ušetrenie miesta napríklad do schodiskového zrkadla.

S kompaktným KINGFIRE® – vykurovacím systémom môžete vyhovieť svojim individuálnym požiadavkám na architektúru vnútorného priestoru. Vždy tak máte istotu.

PRÍJEMNÝ POHĽAD NA PLAMEŇ TVORIACI A ŠÍRIACI TEPLO

S modulom KINGFIRE® nie ste obmedzovaný žiadnymi hranicami pri tvorbe svojho vysneného vnútorného priestoru. Tým je každý KINGFIRE® osobitým originálom vďaka Vášmu vlastnému návrhu. Vždy bude jedinečný ako Váš dom.

SCHIEDEL KINGFIRE – VLASTNOSTI

			CLASSICO S	LINEARE SC	RONDO SC	GRANDE SC
Rozmery modulu / šachty	A	550 mm	✓	✓	✓	✓
	B *	600 mm	✓	✓	✓	✓
	V	2 640 mm	✓	✓	✓	×
	V	2 740 mm	✓	✓	✓	×
	V	2 860 mm	✓	✓	✓	✓
	V	2 960 mm	✓	✓	✓	✓
Menovitý tepelný výkon (kW)			7	6	6	5,8
Koeficient účinnosti			> 80 %	> 86 %	> 86 %	> 86 %
Energetická trieda			A+	A+	A+	A+
Hmotnosť krbovej vložky bez betónovej šachty (kg)			130	130	130	Oceľ 155 / Keramika 163
Hmotnosť šachty s krbovou vložkou (komplet) (kg)			cca. 800	cca. 800	cca. 800	cca. 1000
Hmotnosť komínového telesa ABSOLUT 18 TL (kg/bm)			111	111	111	111
Rozmery komína ABSOLUT 18 TL (mm)		A x B	360 x 500	360 x 500	360 x 500	360 x 500
Farba dvierok a korpusu vložky			šedá	čierna	šedá	čierna
Rozmer dvierok (ľavé dvierka) (mm)			819 x 400	1149 x 418	1149 x 418	530 x 450 x 15
Rozmer čelného kompletu (mm)		V x Š	1224 x 491	1224 x 491	1224 x 491	1160 x 57-60 x 34-35
Rozmery spaľovacej komory (mm)		V x Š x H	445 x 265 x 312	445 x 265 x 312	445 x 265 x 312	580 x 300 x 300

* na zadnej strane buď s integrovanou tepelnoizolačnou vrstvou 50 mm alebo s odvetrávanou medzerou 50 mm

Podmienkou záruky je profesionálna montáž, viac na https://www.schiedel.com/sk/

Ceny sú uvedené bez DPH.

KINGFIRE®

	CLASSICO	LINEARE	RONDO	GRANDE	
Modul KINGFIRE					
Obj. č. SAP	990000030	990000490	990000491	990000732	I. etapa
				174229+174932+174933	II. etapa (Hr. rámu 8mm)
EUR/ks	**4375**	**4539**	**4679**	**5966**	
Obj. č. SAP				990000732	I. etapa
				174229+174934+174935	II. etapa (Hr. rámu 18mm)
EUR/ks				**5966**	
I. etapa obsahuje	Betónový skelet KINGFIRE (realizácia počas hrubej stavby)				
II. etapa obsahuje	Krbová vložka KF Grande S, Spod. + vrch. časť obkl. 8mm (príp.18mm) KF Grande S, Von. krycí a prech. rám 8mm (príp.18mm) KF Grande S (montáž krbovej vložky až po realizácií omietok)				

Montážny set KINGFIRE				
Obj. č. SAP	108262	108262	108262	158693
EUR/ks	**421,46**	**421,46**	**421,46**	**409,41**
Obsah:	kónické vyústenie ABS 18 KNGF, dištančný prvok 18-20 ABS, špongia KNGF, krycia hlava 12-18 ABS KNGF, kom. pr. vložka ABS 33 cm / 18, ochranný montážny set KNGF, plastový box Parat 445x350x240 KNGF, škárovacia hmota RAPID KNGF, adaptérový krúžok 18 ABS, pílkový plátok ABS KNGF			

Krycia doska z nehrdzavejúcej ocele ABS KNGF 18/TL

Obj. č. SAP	102281	102281	102281	102281
EUR/ks	**218,47**	**218,47**	**218,47**	**218,47**

Výška komínovej zostavy	5 m	6 m
Kominová zostava*	EUR/sada	EUR/sada
KZ KINGFIRE - PARAT 18/TL CLASSICO S	**5670,17**	**5809,62**
KZ KINGFIRE - PARAT 18/TL LINEARE S	**5834,00**	**5973,45**
KZ KINGFIRE - PARAT 18/TL RONDO S	**5974,10**	**6113,55**
KZ KINGFIRE - PARAT 18/TL GRANDE	**6724,98**	**6984,03**

Obsah:	KINGFIRE 18/TL, montážny set 18/TL BAS KINGFIRE parat, krycia doska z nehrdzavej. ocele KNGF 12-18/TL ABS, tenkostenná murovacia zmes 5kg, škárovacia hmota FM RAPID, komín. tvárnica ABS 1418L, sada dištanč. prvkov 3ks, profilovaná vložka 1,33m

Modul ABS 33 (výška 330mm, s vetracou šachtou)	
EUR/ks	**63,63**
Obsah:	1ks komín. tvárnica ABS 1418L, 1ks profilovaná vložka 180 0,33m

Príklad *

1. Ak potrebujete dosiahnuť výšku komínovej zostavy napr. 5,33 m musíte pripočítať ku komínovej zostave 1x modul ABS 33 (napr. 4996,06 + 53,75 = 5049,81 EUR/sada za KZ KINGFIRE - PARAT 18/TL CLASSICO S)

2. Ak potrebujete dosiahnuť výšku komínovej zostavy napr. 5,66 m musíte pripočítať ku komínovej zostave 2x modul ABS 33 (napr. 4996,06 + 53,75 + 53,75 = 5103,50 EUR/sada za KZ KINGFIRE - PARAT 18/TL CLASSICO S)

Vetracia mriežka Grande SC

	biela	čierna
Obj. č. SAP	155774	174108
EUR/ks	**95,40**	**102,17**

Vetracia mriežka Rondo SC

	šedá	čierna
Obj. č. SAP	149819	170760
EUR/ks	**120,84**	**120,84**

Vetracia mriežka Classico S

	šedá	čierna
Obj. č. SAP	148524	170743
EUR/ks	**105,75**	**120,84**

Vetracia mriežka Lineare SC

	čierna
Obj. č. SAP	149815
EUR/ks	**120,84**

Ceny sú uvedené bez DPH.

KINGFIRE® GAS
Novinka roku 2022

SCHIEDEL

Vysoký komfort pre príjemný pocit z domova.
Krbová romantika na stlačenie tlačidla.

Plynový krb pod komínom KINGFIRE® GAS - nezávislý na vnútornom vzduchu.

KINGFIRE® GAS PLANO
Plochý panel

KINGFIRE® GAS – prevádzka nezávislá na vnútornom vzduchu, s integrovaným zadným izolačným setom a s antireflexným sklom **Clear View**

Obj. č.	Dizajnové varianty[1]	€/ks
990001137	KINGFIRE® GAS PLANO, DOPPIO, PODIO	**6.553,00**

[1] Nevyhnutné zadať pri objednávke

Stav. výšku 286 / 296 cm je nevyhnutné zadať pri objednávke

KINGFIRE® GAS DOPPIO
balkónový horný & spodný

Nevyhnutné príslušenstvo pri stavbe PARAT verzie ABSOLUT:

KINGFIRE® GAS PARAT Set[2]

€/ks
247,00

[2] **Obsah:** kónus čierny alebo lesklý, adaptér vyústenia, montážny návod, tmel Rapid, uchytenie pre kryciu dosku

KINGFIRE® GAS PODIO
balkónový spodný

Nevyhnutné príslušenstvo pri štandardnom spôsobe stavby komína ABSOLUT:

ABSOLUT montážny box pre KINGFIRE® GAS[3]

Obj. č.	€/ks
174389	**365,00**

[3] **Obsah:** kónus čierny alebo lesklý, adaptér vyústenia, 24 vystreď. prvkov, špongia, 3x tmel Rapid, pílka, montážny návod

Lesklý Čierny

Farbu vyústenia definujte pri objednávke

NOVINKA

Komunikačný modul Wifi
(Nevyhnutný pre využitie aplikácie Schiedel App INflame!)

Obj. č.	€/Set
173675	**264,00**

Sada pre čistenie skla
2x 100 ml, 1 pár rukavíc, 2 čistiace utierky, návod na použitie

Obj. č.	€/Set
174004	**34,80**

Osadzovacie háky Set
4 kusy, SRd 12

€/Set
168,00

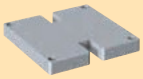

Sokel
7 cm

€/ks
164,00

Navýšenie sokla
14 cm

€/ks
164,00

Termoizolačná platňa[4]
60 x 60 cm, pre prerušenie tepelného mosta; V = 10 cm

Obj. č.	€/ks
173291	**115,90**

Kotviaci prvok do krovu

Obj. č.		€/ks
100514	Štandard	**126,78**

[4] Pri použití termoizolačnej platne pre lepšie rozloženie hmotnosti odporúčame použiť 7 cm sokel.

Ceny sú uvedené bez DPH.

SCHIEDEL
KINGFIRE PARAT

Technické informácie KINGFIRE® GAS

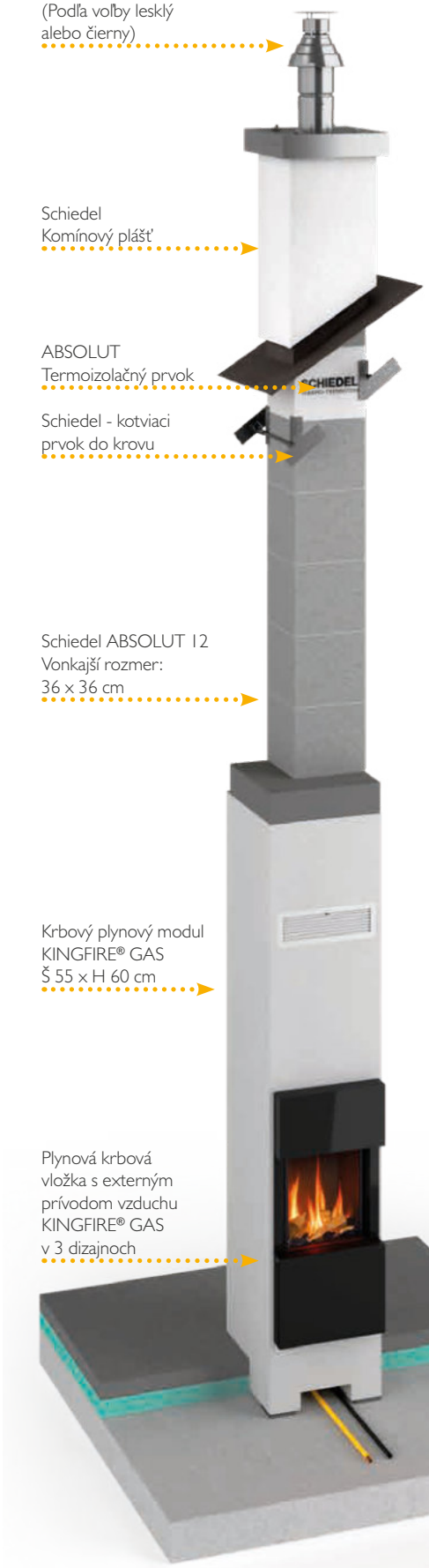

Technické údaje			
Krbový modul - betónová šachta		Hĺbka	600 mm
		Šírka	550 mm
		Výška	2.860 mm
		Výška	2.960 mm
Model		Schiedel KINGFIRE® GAS	
Spaľovanie		Spaľovanie nezávislé na vnútornom vzduchu	
Typ spotrebiča		C31	
Koncentrické napojenie spotrebiča	(mm)	100/150	
Použiteľný odvod spalín		Schiedel ABSOLUT 12 (min. výška 1 m – max. 12 m)	
Bezpečné odstupy (vpredu/po stranách/vzadu)	(mm)	600 / 0 / 0	
Spĺňa normy		(EU) 2016/426, EN 613, (AT) Artikel 15a B-VG	
		Zemný plyn G20	
Menovitý výkon	(kW)	5,1	
Minimálny výkon	(kW)	2,8	
Spotreba (min./max.)	(m3/h)	0,31 - 0,56	
Požadovaný tlak plynu	(mbar)	20	
Koeficient tepelnej účinnosti pri men. výkone	(%)	95,3	
Trieda energetickej efektívnosti		A	

KINGFIRE® GAS je odskúšaný s odstupom 0 cm od horľavých a nehorľavých častí so stenou hrúbky až 50 cm!

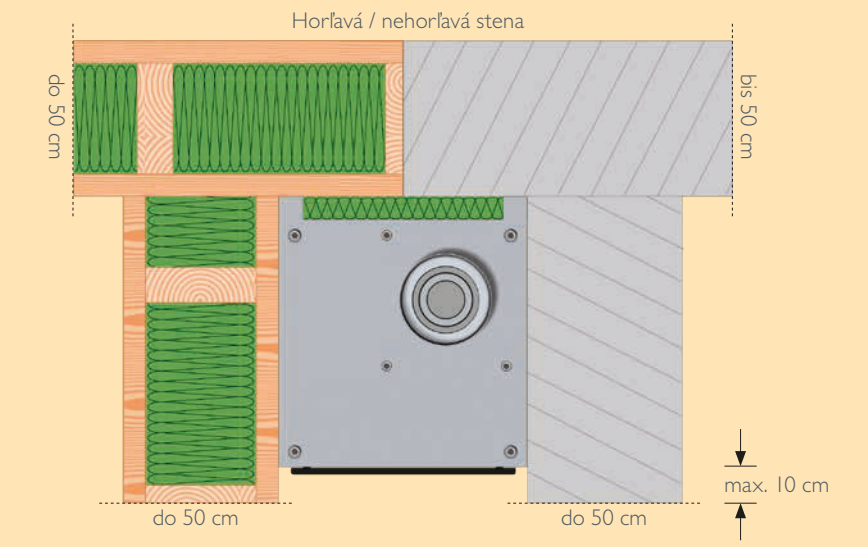

Ceny sú uvedené bez DPH.

KINGFIRE® – Realizácie

SCHIEDEL

Ceny sú uvedené bez DPH.

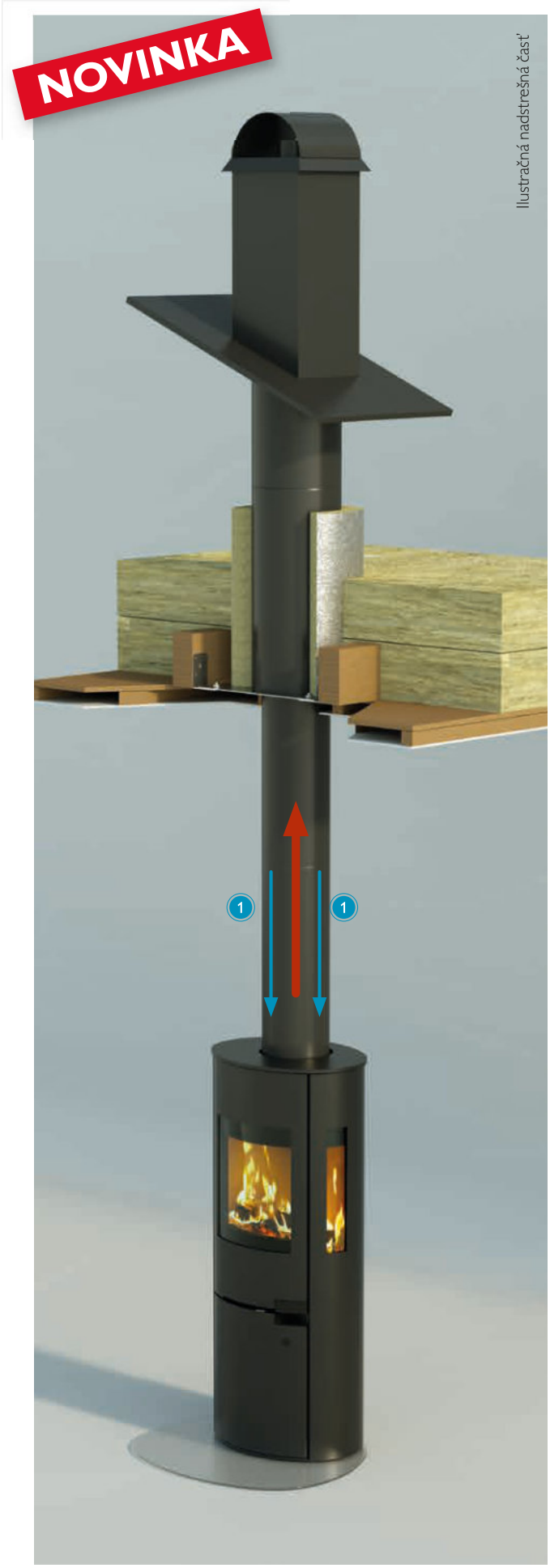

SIRIUS kachle & PERMETER Smooth Air komín = 1 systém

VÝHODY KACHLÍ:

- Vhodné do nízkoenergetických a pasívnych domov (konštrukcia kachlí a komína zabezpečuje dokonalú spoluprácu s rekuperáciou)
- VYSOKÁ ÚČINNOSŤ (až 84%!)
  Viac tepla, menej dreva
- Testované podľa NAJVYŠŠÍCH EURÓPSKYCH ŠTANDARDOV A NORIEM
  (EN 13 240, DIN +, 1.BImSchV2, DIBt, 15a B-VG, NS 3058/3059)
- JEDNODUCHÉ OVLÁDANIE
- SAMOZATVÁRACIE DVIERKA
  Interlock systém (fixácia dvierok) pre zapálenie alebo pre čistenie
- PRIESTOROVÉ PRESKLENIE
  Pre 180° pohľad na oheň
- EKOLOGICKÝ NÁTER KACHLÍ
  Povrchová úprava farbou s minimálnym zápachom a nízkymi emisiami
- PRESTAVITEĽNÉ NOŽIČKY
  Prispôsobia polohu kachlí aj pri nerovnej podlahe

VÝHODY KOMÍNA:

- Teleskopický vynášací diel pre dodatočnú montáž kachlí
- SPAĽOVACÍ VZDUCH (1)
  Nezávislý prívod vzduchu komínom Permeter Smooth Air, ktorý umožňuje flexibilnú inštaláciu
- Vďaka systémovému riešeniu odpadá ďalšie prídavné potrubie alebo adaptér
- TRIPLE-AIR-konektivita
  Tri možné vstupy pre spaľovací vzduch, umožňujú flexibilné využitie komínového systému

Ceny sú uvedené bez DPH.

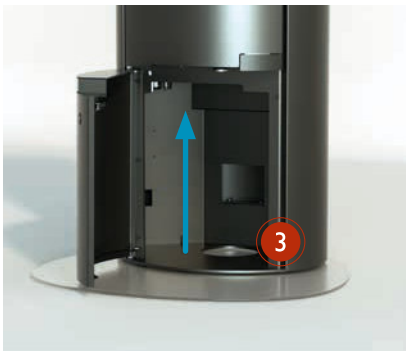

Všetky typy kachlí SIRIUS sú vybavené tromi vstupmi pre spaľovací vzduch

1. Koncentrický systém pre prívod vzduchu a odvod spalín prostredníctvom komínového systému PERMETER Smooth Air.
2. Zadná strana umožňuje napojenie napr. flexibilnou rúrkou.
3. Konštrukcia kachlí umožňuje napojenie aj spodnej časti (napr. z priestoru pod podlahou).

TECHNICKÉ INFORMÁCIE

	SIRIUS 1	SIRIUS 3	SIRIUS 3G
Šírka	512 mm	512 mm	512 mm
Výška	1218 mm	1218 mm	1218 mm
Hĺbka	392 mm	392 mm	392 mm
Výkon	5,9 kW	5,5 kW	5,5 kW
Účinnosť	84 %	82 %	82 %
Energetická trieda	A+	A+	A+
Hmotnosť	164 kg	172 kg	172 kg
Nezávislý od interiérového vzduchu	✓	✓	✓
Triple-Air-Connection	✓	✓	✓

	SIRIUS 1	SIRIUS 3	SIRIUS 3G
Obj. č. SAP	157041	157042	158239
EUR/ks	**1859**	**2134**	**2766**

Sklenená predložka	čierna	číra
Obj. č. SAP	146773	143002
EUR/ks	**71**	**66**

SCHIEDEL
PERMETER SMOOTH AIR

PERMETER SMOOTH AIR

Nehrdzavejúci komín s prívodom vzduchu ponúka vynikajúcu flexibilitu

Všetky modely Sirius sú certifikované v súlade s najprísnejšími európskymi normami pre používanie ako nezávislé od vzduchu v miestnosti. To umožňuje ich prevádzku v kombinácii so všetkými ventilačnými systémami vrátane rekuperácie, vo všetkých moderných budovách s garanciou zdravého vnútorného prostredia.

Komín Schiedel Permeter Smooth Air je konštruovaný (1) ako vzduchospalinový systém. Vzduch je privádzaný koncentricky, vnútorná vložka pre odvod spalín je opatrená tepelnou izoláciou.

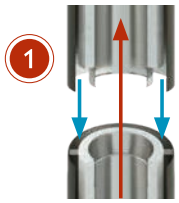

V rámci komínového systému sú k dispozícii aj (2) tvarovky, kolená a T-kusy pre dosiahnutie maximálnej možnej flexibility napojenia kachlí na komínové teleso.

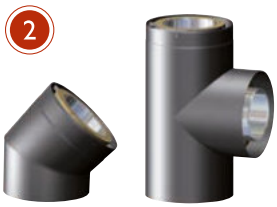

Ceny sú uvedené bez DPH.

Ceny sú uvedené bez DPH.

Schiedel ICS

Dvojplášťový systém Schiedel

SCHIEDEL

Konštrukčné riešenie systému

Dvojplášťová konštrukcia	Schiedel ICS je dvojplášťový komínový systém z nehrdzavejúcej ocele s priebežnou tepelnou izoláciou.
Vnútorná vložka	Vnútorná vložka je laserovo zváraná po celej svojej dĺžke z ocele triedy 1.4404. Ponúka odolnosť proti korózii a odolnosť pri vyhorení sadzí.
Tepelná izolácia	Požadované tepelné vlastnosti zabezpečuje vysokokvalitná tepelná izolácia z minerálnych vlákien (25 mm). Na želanie je možné dodať systém ICS s 50 mm hrubou tepelnou izoláciou.
Vonkajší plášť	Vonkajšie opláštenie Schiedel ICS je z vysokoleštenej antikorovej ocele (1.4301) a slúži ako staticky nosný prvok systému. Hrúbka steny pri Ø 80 mm - 700 mm = 0,6 mm.
Systém spoja	Systém spoja s hrdlovým spojom a sponami, s dvojitým skrutkovaním sa stará o rýchlu a bezpečnú montáž komínového telesa.
Ľahká montáž	Rovné komínové diely sú pre ľahšiu montáž vo viacerých stavebných dĺžkach - 155 mm, 205 mm, 455 mm a 955 mm.
Oblasť použitia	Schiedel ICS je určený pre všetky typy palív a spotrebičov. Pre podtlakovú ako aj pretlakovú prevádzku s odolnosťou proti vlhkosti.

Rozmery a hmotnosti															
Vnút. Ø mm	80	100	130	150	180	200	230	250	300	350	400	450	500	600	700
kg/bm	4,5	5,0	6,5	7,0	8,0	9,0	10,0	11,0	12,5	14,5	16,5	19,5	21,5	26,0	30,0

Technické dáta Schiedel ICS	ICS 25		ICS 50	ICS 5000
Palivo	Plyn, Olej	Plyn, olej, drevo, uhlie	Plyn, olej, drevo, uhlie	Diesel generátory, plyn, olej
Nepretržitá prevádzka	200°C	450° C	600° C	600° C
Krátkodobé zaťaženie	250°C	550° C	760° C	760° C
Tepelný šok		1000°C	1000°C	1000° C
Spôsob prevádzky	Pretlak	Podtlak	Podtlak	Pretlak, podtlak
Tlaková spôsobilosť	200 Pa	40 Pa	40 Pa	5000 Pa
Vonkajší plášť - materiál	304 : 1.4301 : X5CrNi 18-10			
Vonkajší plášť - hrúbka	0,6 mm			
Zvar	Laserový v ochrannej atmosfére, priebežný			
Vnútorná vložka - materiál	316L : 1.4404 : X2CrNiMo 17-12-2			
Vnútorná vložka - hrúbka	0,5 mm, 0,6 mm od DN 400		0,6 mm, 1,0 mm	0,6 mm
Zvar	Laserový v ochrannej atmosfére, priebežný			
Izolácia	High performance mineral fibre			
Izolácia - hrúbka	25 mm		50 mm	25 mm , 50 mm
Požiarna odolnosť	4 hod. podľa British Standard BS476 Pt 20			

Ceny sú uvedené bez DPH.

Schiedel ICS
Dvojplášťový systém Schiedel

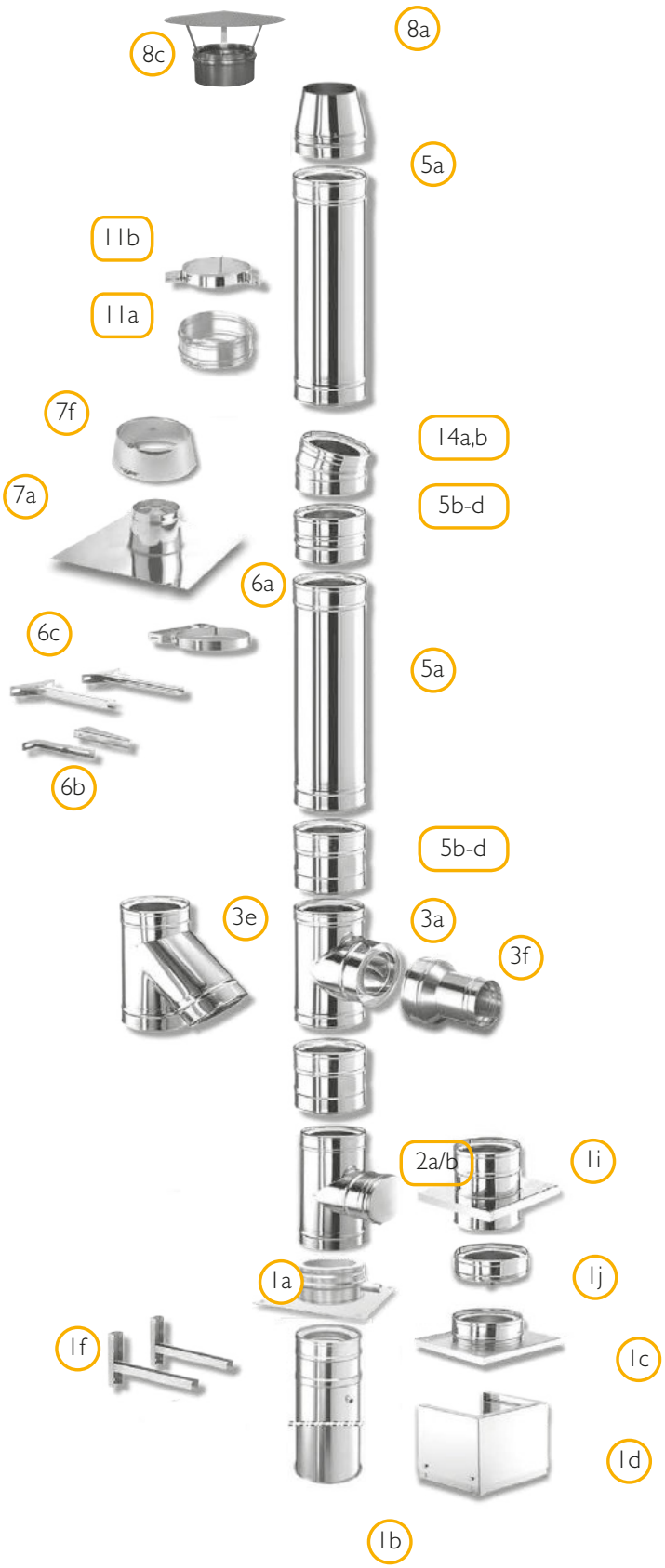

Schiedel ICS
Dvojplášťový systém z nehrdzavejúcej ocele

Perfektne zosúladené systémové komponenty

1a	Dno s odvodom do boku ICS25
1b	Dno s podperou ICS25
1c	Dno s odvodom kondenzátu na doske ICS25
1d	Teleskopická stolička
1f	Konzola pre montáž na stenu
1i	Vynášací diel ICS25
1j	Dno s odvodom bez dosky ICS25
2a/b	Diel s KO podtlak dlhý ICS25
3a	Sopúch 0° ICS25
3e	Sopúch 45° ICS25
3f	Prechod PPL/ICS25
5a	Rovný diel 955 mm ICS25
5b	Rovný diel 455 mm ICS25
5c	Rovný diel 205 mm ICS25
5d	Rovný diel 155 mm ICS25
6a	Lôžko pre predĺženie (50 mm)
6b	Predĺženie pre lôžko
6c	Predĺženie pre lôžko
7a	Prestup strechou 0° (nehrdzavejúca oceľ)
7f	Protidažďová manžeta
8a	Krycia hlava kónická. ICS25
8c	Meidingerova hlava (Ø 350 - 700)
11a	Spona ICS široká
11b	Kotviaca objímka
14a	Koleno 15° ICS25
14b	Koleno 30° ICS25

UPOZORNENIE:
Číselné označenie je v súlade s označením v cenníku.

TYPY:
- vnútorná rúra pri Ø80-350 mm = 0,5 mm
- tepelná izolácia = 25 mm
- vonkajšie opláštenie pri Ø130-700 = 0,6 mm

Ceny sú uvedené bez DPH.

SCHIEDEL
PERMETER

Schiedel PERMETER

Dvojplášťový systém Schiedel

Schiedel PERMETER - nový dvojplášťový systémový komín pre pece, krby a kotly na tuhé palivá. Charakteristickým rysom systému PERMETER je vonkajší obal, vyrobený v jednej z troch farieb: čierna, šedá alebo biela.

Systém PERMETER je ľahký, odolný proti vlhkosti, kyselinám a vysokým teplotám, jedinečná izolácia s vynikajúcou tepelnou odolnosťou - Superwool.

Konštrukčné riešenie poskytujú spoľahlivé prvky systému. V závislosti od požadovaného spotrebiča a výšky komína je možné vybrať si z priemerov 130, 150, 200, 250, 300, 350 mm, hrúbka izolačnej vrstvy dvojplášťového (trojvrstvého) komínového systému PERMETER môže byť 25 alebo 50 mm.

Všeobecné informácie:

- Určený pre pevné palivá.
- Odolný proti vlhkosti.
- Priebežná tepelná izolácia po celej výške komína.
- Nízke teploty na povrchu komínového plášťa.
- Malé rozmery.
- K dispozícii pre montáž na stenu aj priamo nad spotrebičom.
- Nie je potrebné robiť základ.
- Rýchla a jednoduchá inštalácia.
- Vysoká kvalita zvaru.
- Prevádzkyschopný ihneď po inštalácii.

Ceny sú uvedené bez DPH.

Schiedel PERMETER

Dvojplášťový systém z nehrdzavejúcej ocele

Perfektne zosúladené systémové komponenty

1	Dno s podperou a odvodom kondenzátu
2a	Vynášací diel
2b	Konzoly
3	Čistiaci kus
4a	Napojenie dymovodu 90°
4b	Napojenie dymovodu 45°
5a	Adaptér Prima-Plus - Permeter
5b	Adaptér pre napojenie spotrebiča
6a	Rovný diel 1000 mm
6b	Rovný diel 500 mm
6c	Rovný diel 250 mm
7	Lôžko pre predĺženie 60-100 mm
8	Krokvová objímka (z nehrdzavejúcej ocele)
9a	Prestup strechou 0°
9b	Prestup strechou 3-15°
9c	Prestup strechou 16-25°
9d	Prestup strechou 26-35°
9e	Prestup strechou 36-45°
10	Protidažďová manžeta
11a	Kónické vyústenie
11b	Krycia hlava
12	Kryt sopúchu
13a	Koleno 15°
13b	Koleno 30°
13c	Koleno 45°
13d	Koleno 90°
14	Statická manžeta
15	Kotviaca objímka

Ceny sú uvedené bez DPH.

Keramika a nehrdzavejúca oceľ
perfektná symbióza

Schiedel Kerastar

Univerzálny trojvrstvový komínový systém s vonkajším plášťom z nehrdzavejúcej ocele a vnútornou vložkou z keramiky. Vnútorné šamotové vložky sa vyznačujú vysokou odolnosťou voči teplotným zmenám, vlhkosti, absolútnou odolnosťou voči korózii a zvyšujú tak univerzálnosť celého systému.

Je určený pre podtlakovú aj pretlakovú prevádzku. Použiteľný pre všetky druhy spotrebičov. Použiteľný pre všetky typy palív.

KOMÍNOVÝ SYSTÉM AKO:

- fasádny komín - ideálny pre krby alebo kachľové pece,
- interiérový komín,
- priemyselný komín.

Základné informácie:

Vnútorná vložka: profilovaná	keramická
Vonkajší plášť:	materiál tr. 1.4301 hr. steny 0,5 mm, lesklý
Tepelná izolácia:	hr. 60 mm

Rozmery a hmotnosť bežného metra komína so 60 mm izoláciou:

Ø	140	160	180	200	250
Vonkajší Ø	276	298	318	342	395
Hmotnosť (kg)	14,5	17,5	19,5	23,5	29,0

Ceny sú uvedené bez DPH.

Schiedel VERMIS

SCHIEDEL

Pre tesné a absolútne bezpečné napojenie parozábrany na komíny z nehrdzavejúcej ocele - Schiedel ICS alebo pre Schiedel PERMETER máme pripravenú špeciálnu sadu z presných dielov na báze Vermikulitu s označením VermiS.

Vermikulit je izolačný materiál s vysokou teplotnou odolnosťou, ktorý sa v prípade potreby veľmi jednoducho opracováva bežnými ručnými nástrojmi na spracovanie dreva a výsledný tvar sa môže potom jednoducho upraviť podľa miestnych podmienok použitia, napríklad podľa sklonu strechy a jej hrúbky sa dá prechod predĺžiť podľa požiadavky.

Vytvára potrebný prechod medzi komínovým plášťom a parozábranou a umožňuje jej priame a tesné napojenie.

Sada Schiedel VermiS je dodávaná v rozmerovej rade pre komínové systémy Schiedel ICS 25 a 50, rovnako tak pre systémy Permeter 25 a 50 pre vnútorné priemery komínov 150, 180 a 200 mm.

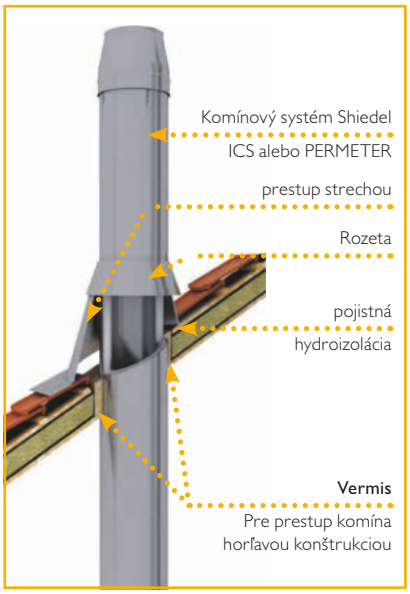

Komínový systém	Teplotná trieda	Vzdialenosť od horľavých materiálov (1)	Výška prestupu	Vzdialenosť od horľavých materiálov (2)
ICS25, Permeter 25	T400	50 mm	≤200 mm	100 mm
			≤400mm	150 mm
			≤600 mm	200 mm
ICS50, Permeter 50	T400	25 mm	≤200 mm	50 mm
			≤400 mm	100 mm
			≤600 mm	120 mm

(1) Vzdialenosť s prevetrávanou medzerou

(2) Vzdialenosť v izolovanom prestupe v závislosti na jeho hrúbke

Podrobnejšie viď. IDS - Informačné dátové listy, dostupné na www.schiedel.sk

Vnútorný priemer komína [mm]	Komínový systém	Obj. znak SAP	Vonkajší rozmer [mm]
150	ICS 25, PM 25	152165	280
180	ICS 25, PM 25	152166	310
200	ICS 25, PM 25	152167	330
150	ICS 50, PM 50		
180	ICS 50, PM 50	152168	360
200	ICS 50, PM 50	152169	380

Objednávací kód	Označenie	Nominálny priemer (vonkajší plášť komína)
152165	VermiS 202	D = 202
152166	VermiS 232	D = 232
152167	VermiS 252	D = 252
152168	VermiS 282	D = 282
152169	VermiS 300	D = 300

D=300 - Vnútorný priemer komína 150 mm a hrúbka izolačnej vrstvy komína 50 mm

D=252 - Vnútorný priemer komína 200 mm a hrúbka izolačnej vrstvy komína 25 mm

D=202 - Vnútorný priemer komína 150 mm a hrúbka izolačnej vrstvy komína 25 mm

Náhradné (doplnkové) diely k sade VermiS – (2 ks)

Výška dielov VermiS: 400 mm

Vnútorný priemer komína [mm]	Komínový systém	Názov náhradných dielov	Obj. znak SAP	Vonkajší rozmer [mm]
150	ICS 25, PM 25	VermiS 25 150 SP	152170	280
180	ICS 25, PM 25	VermiS 25 180 SP	152171	310
200	ICS 25, PM 25	VermiS 25 200 SP	152172	330
150	ICS 50, PM 50	VermiS 50 150 SP		
180	ICS 50, PM 50	VermiS 50 180 SP	152173	360
200	ICS 50, PM 50	VermiS 50 200 SP	152174	380
		Silicon 28 SP	138137	

Sada VermiS, obsah:
Diely VermiS (4 ks), kartuša spojovacieho tmelu (1 ks), páska so sponou (2 m), spojovacie skrutky (8 ks), montážny návod (1 ks)

Ceny sú uvedené bez DPH.

NA OBJEDNÁVKU	SKLADOM

SCHIEDEL
PRIMA PLUS

SCHIEDEL
PRIMA I

Schiedel PRIMA PLUS

Univerzálny sanačný systém z nehrdzavejúcej ocele pre všetky typy palív a spotrebičov

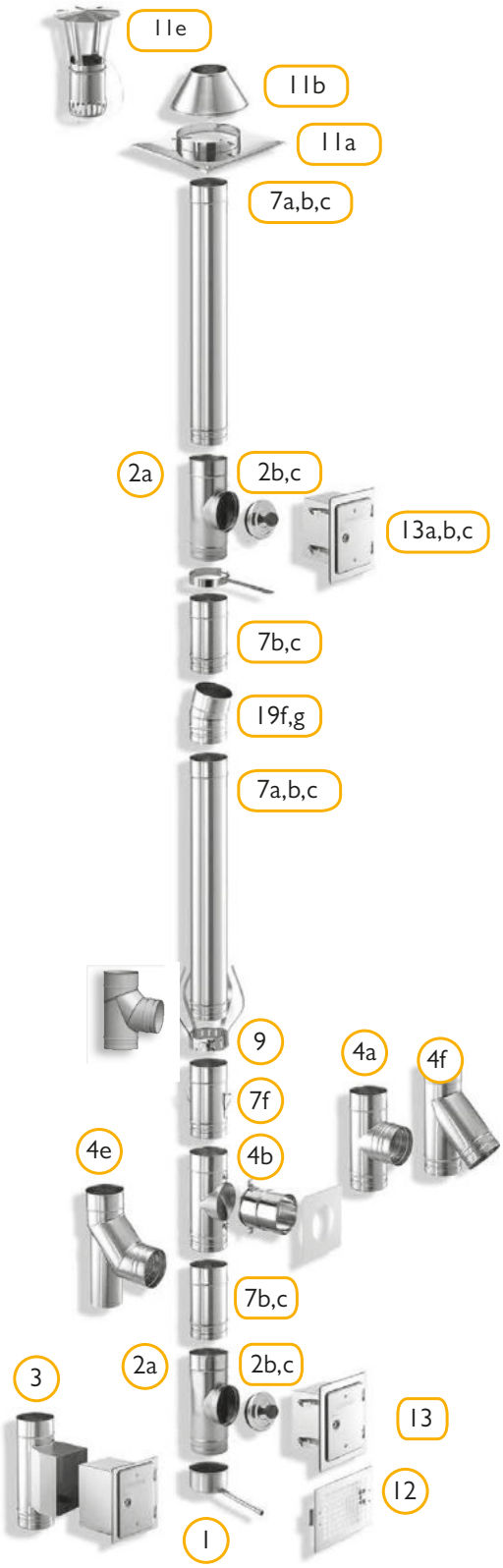

Oprava komínov

rýchlo - funkčne - cenovo výhodne

Schiedel PRIMA PLUS je sanačný systém pre opravu komínových telies a tiež pre stavbu dymovodov.

Spôsobilý pre podtlakovú ako aj pretlakovú prevádzku, pre plynné, tekuté a pevné palivá.

Schiedel PRIMA PLUS je z materiálu 1.4404, ktorý sa označuje ako nekorozívny a vytvára ochranu pred prienikom kyselinu obsahujúcich spalín cez stenu komínového prieduchu.

PRIMA PLUS pri montáži presviedča o svojich kvalitách vďaka rýchlej a jednoduchej montáži.

Pri pretlaku do 200 Pa a pri maximálnej teplote spalín 200°C sa do miest stykov jednotlivých komponentov vkladá špeciálr tesnenie

Systém PRIMA PLUS je v ponuke v priemeroch:

- 80 až 350 mm s hrúbkou steny 0,6 m
- 400 až 700 mm s hrúbkou steny 1,0 m

Schiedel PRIMA PLUS v prehľade:

- pre všetky typy spotrebičov
- pre všetky typy palív
- pre pretlakovú aj podtlakovú prevádzku
- pre pevné palivá v podtlakovej prevádz
- pre vlhkú prevádzku
- rýchla a jednoduchá montáž
- 10 rokov garancie funkčnosti (odolný proti korózii)

Bezpečnosť v prevádzke:

- široký sortiment prvkov
- neprerušovaný spoj
- s tesnením spôsobilý
- pre pretlakovú prevádzku

Bezpečnosť pri montáži:

- kompatibilné komponenty
- presne sadnúce elementy
- nízka hmotnosť

Požadované odstupy pri oprave komínov v pretlakovej prevádzke sú pri hranatom tvare otvoru min. 20 mm, pri kruhovom tvare minimálne 30 mm.

PRIMA I

je identický komínový systém ako Prima Plus, avšak hrúbky 1,0 mm. Systém môže byť použitý pre rovnaké aplikácie ako systém Prima Plus. Naviac je špeciálne navrhnutý pre odvod spalín od spotrebičov pre tuhé palivá, ktorých trvalá teplota spalín je do 540°C, krátkodobo do 760°C.

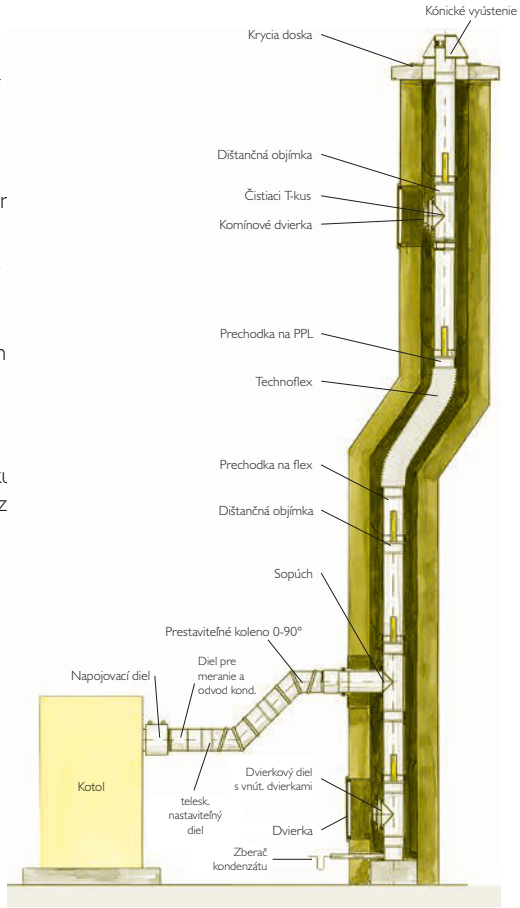

10 ročná garancia

1	Dno s odvodom kondenzátu
2a	Diel s kontrolným otvorom
2b	Revízny uzáver - pretlak
2c	Revízny uzáver - podlak
3	Dvierkový diel s vnútornými dvierkami
4a	Sopúch 0°
4b	Diel pre pripojenie
4c	Nástavec pre diel pre pripojenie
4d	Prechodový diel
4e	Pätné koleno 85° s podperou
4f	Sopúch 45°
7a	Rovný diel 950
7b	Rovný diel 450
7c	Rovný diel 200
7f	Rovný diel spúšťací
9	Dištančná objímka
11a	Krycia doska
11b	Kónické vyústenie
11e	Meidingerova hlava
12	Vetracia mriežka
13a	Dvierka z nehrdzavejúcej ocele
13d	Komínové dvierka s predĺžením
19f	Koleno pevné 30°
19g	Koleno pevné 15°

Ceny sú uvedené bez DPH.

Schiedel GASFIX

Ideálny systém pre vložkovanie komínov a rýchlu stavbu dymovodov, vhodný aj pre kondenzačnú techniku. Jednoduchý a rýchly spoj s dokonalou tesnosťou. Vďaka komplexnej ponuke systémových prvkov je stavba akejkoľvek spalinovej cesty rýchla a dokonalá.

Základná materiálová a technická špecifikácia:

- Nehrdzavejúca oceľ – AISI 316L;, 1.4404
- Hrúbka steny 0,4 mm
- K dispozícii v priemeroch 80*, 100*, 120, 130 mm
- Primárne určený pre plynné palivá
- Pre podtlakovú ako aj pretlakovú prevádzku
- Dokonalá tesnosť aj bez tesnenia a spony
- Spoj realizovaný laserom v ochrannej atmosfére pre ešte dlhšiu životnosť
- **Systém s overenou odolnosťou proti korózii podľa STN EN1856-2**

*- tesnenie je vložené do spoja už pri dodávke

Označenie podľa STN EN 1856-2:2004:

- Riešenie pre dymovod bez tesnenia: T600 N1 D V2 L50040 G400
- Riešenie pre dymovod s tesnením: T200 P1 W V2 L40 O200
- Riešenie pre vložkovanie bez tesnenia: T600 N1 D V2 L50040 G
- Riešenie pre vložkovanie s tesnením: T200 P1 W V2 L40 O

Označenie podľa STN EN 1856-1/03

- Komínový systém bez tesnenia: T600 N1 D V2 L50040 G400
- Komínový systém s tesnením: T200 P1 W V2 L40 O200

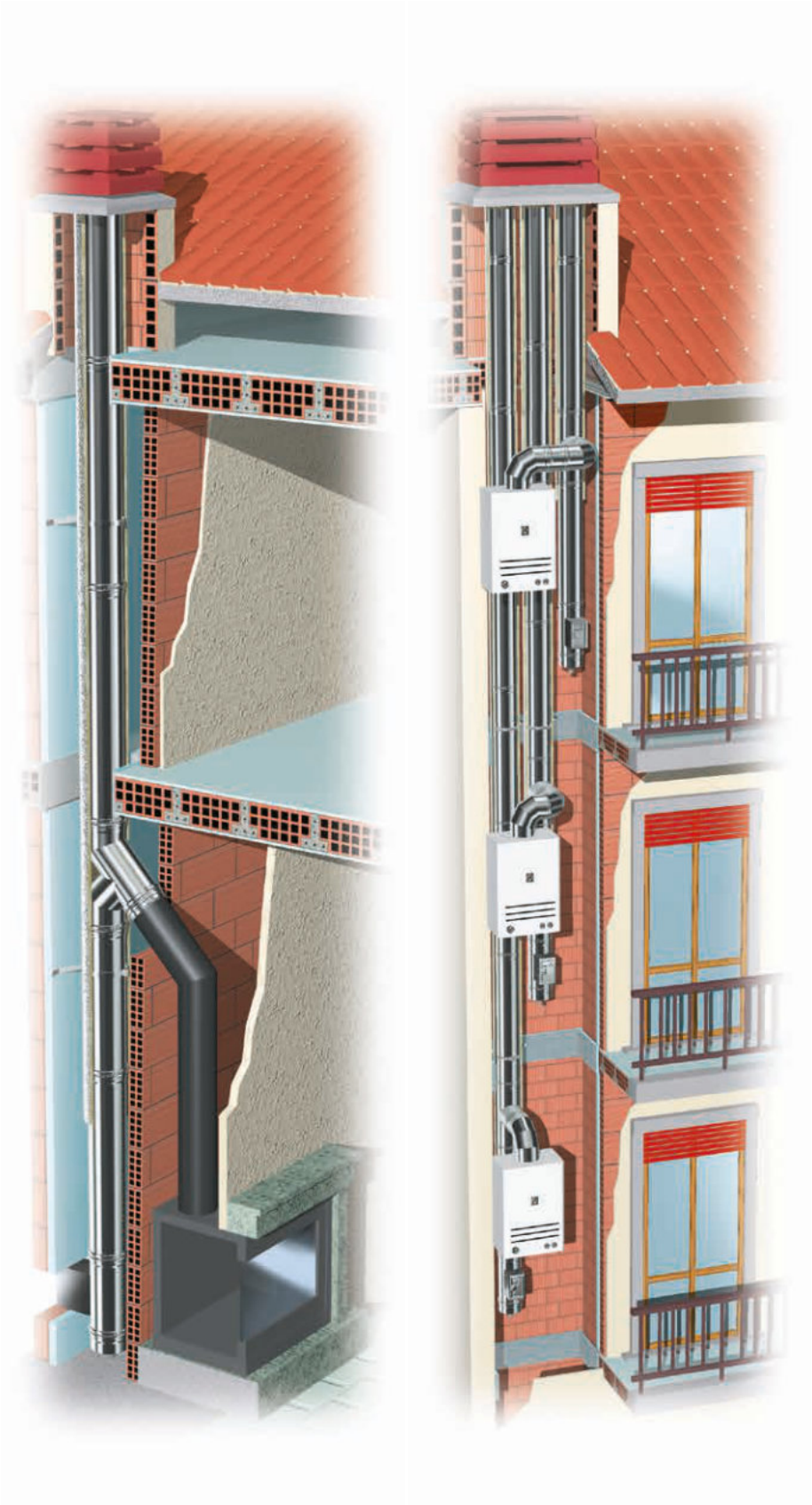

Ceny sú uvedené bez DPH.

ZASIELANIE DROBNÉHO PRÍSLUŠENSTVA ZÁSIELKOVOU SLUŽBOU

Aby sme mohli rýchlejšie reagovať na požiadavky Vašich aj našich zákazníkov, prichádzame teraz s novou službou - zasielanie vybraného príslušenstva zásielkovou službou.

Podmienky pre zasielanie balíkov zo spoločnosti Schiedel Slovensko, s.r.o. zásielkovou službou

- Sortiment pre zasielanie zásielkovou službou je označený v aktuálnom cenníku značkou viď.príklad:

Tenkostenná murovacia zmes 5 kg	
Obj. č. SAP	124384
EUR/ks	12,13

- Zasielanie príslušenstva bude zasielané iba na adresu stavebnín - registrovaného obchodného partnera.
  (* výnimky dohodnuté len v RZoOP 2022)
- Požiadavka na zaslanie je zretelne označená v objednávke.
- V prípade požiadavky dodania tovaru v nasledujúci pracovný deň musí byť **objednávka zaslaná do 9:30 hod pracovného dňa a označenia objednávky 24H**. Zákazník akceptuje **príplatok za expresné dodanie 7 EUR** k štandartnému príspevku na dopravu v zmysle rámcovej zmluvy o obchodných podmienkach.

  : 24H
- Termín dodania - do 4 pracovných dní od potvrdenia objednávky (bez príplatku).
- Po potvrdení objednávky nie je možné objednávku meniť ani rušiť.
- Po potvrdení objednávky nie je možné meniť adresu dodania.
- V prípade nedoručenia balíka na miesto určenia ani na druhý pokus, bude balík vrátený späť na sklad a čiastka za zaslanie bude preúčtovaná objednávateľovi.
- Všetky balíky budú prelepené páskou Schiedel. Pri jej zjavnom poškodení, či viditeľnom poškodení balíka, uveďte túto skutočnosť do prepravného listu prepravcu. Doporučujeme urobiť fotodokumentáciu poškodenia pred rozbalením a ihneď po rozbalení.
- Pokiaľ odmietnete prevzatie balíka z dôvodu väčšieho poškodenia, uveďte túto skutočnosť do prepravného listu prepravcu.
- Pri prevzatí poškodeného balíka bez urobenia zápisu o poškodení tovaru v prepravnom liste, nebude na toto pri reklamácií braný ohľad zo strany prepravcu ani zo strany Schiedel.

Ceny sú uvedené bez DPH.

Dodatočné napojenie dymovodu na keramické komínové systémy

SCHIEDEL ABSOLUT | SCHIEDEL UNI ADVANCED | SCHIEDEL STABIL | SCHIEDEL

1

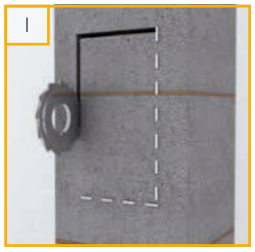

Vyrežte otvor do tvárnice v požadovanom mieste komína

2

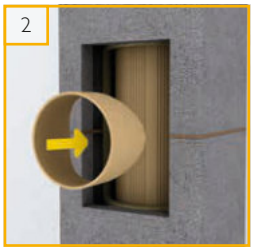

Odstráňte izolačnú vrstvu, priložte dodatočné napojenie

3

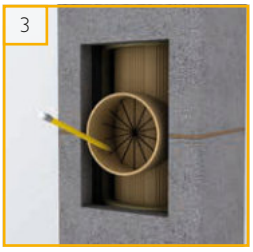

Vyznačte vnútorný okraj dodatočného napojenia

4

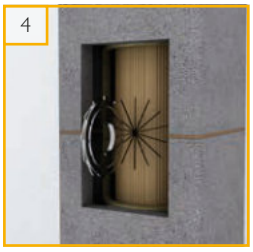

Vytvorte vo vložke husto rezy. Opatrne vysekajte, rez očistite od prachu a navlhčite.

Odporúčame Vám použiť originálne dielce - napojenie dymovodu a škárovaciu hmotu v prášku - FM. Rovnako sa dajú dorobiť dvierka, ak je potrebné zabezpečiť čistiaci a revízny otvor Odporúčame Vám využiť služby certifikovanej firmy pre zodpovedajúci výsledok - bezpečné dodatočné napojenie. Schiedel Slovensko

5

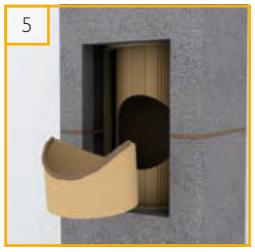

Naneste škárovací tmel FM (zarábaný) a priložte na vložku v komíne. Zabezpečte dielec proti pohybu.

6

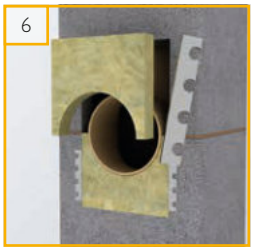

Spoj je pevný a použiteľný po 24 hodinách. Osaďte na napojenie čelnú dosku s uholníkmi

Správne realizované napojenie je:

- napojenie mimo styčných škár šamotových vložiek,
- napojenie realizované kolmo na stenu tvárnice – nie cez roh,
- otvor v šamotovej vložke je vytvorený prostredníctvom rezného kotúča – nie vŕtaním, nie vyklepávaním kladivom,
- otvor v šamotovej vložke pre dodatočné napojenie je v rozdielnej výškovej úrovni od pôvodného napojenia dymovodu,
- styk kusu pre dodatočné napojenie a šamotovej vložky je realizovaný prostredníctvom práškovej FM zmesi – nie RAPID, nie ROTEMPO,
- styk zvislých šamotových vložiek a dodatočného napojenia je 24 hodín zabezpečený proti pohybu – oddeleniu,
- otvor pre dodatočné napojenie v tvárnici je po správnej montáži potrebné vyplniť izoláciou z minerálnej vlny,
- omietka okolo napojenia dymovodu musí umožňovať dilatáciu napojenia,
- pôvodný napojovací kus musí byť bezpečne utesnený prostredníctvom šamot.platne a tmelu.

Pri rezaní a vŕtaní sú potrebné ochranné opatrenia. Treba používať rezanie za mokra alebo odsávanie prachu. Veľa stavebných produktov, ako aj komínové prvky, sa vyrábajú za použitia prírodných surovín, ktoré obsahujú čiastočky kryštalického kremeňa. Pri strojovom opracovaní produktov, ako je rezanie alebo vŕtanie, sa uvoľňujú čiastočky kremeňového prachu, ktoré vnikajú do pľúc a môžu spôsobiť zdravotné problémy

Ochrana očí

Respirátor P3/FFP3

Ochrana sluchu

Možné napojovacie výšky spotrebičov jednotlivých komínových systémov

SCHIEDEL ABSOLUT

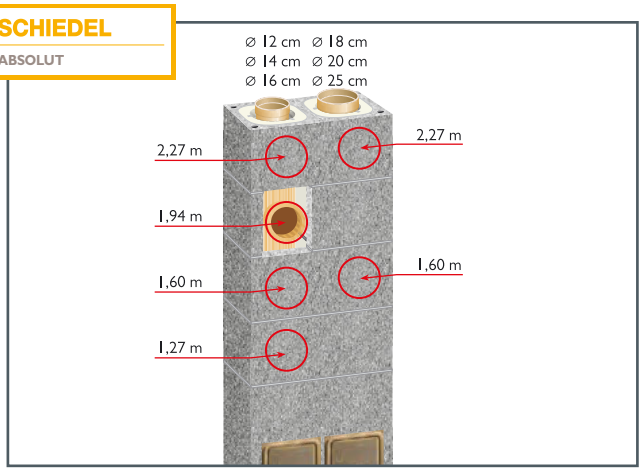

SCHIEDEL UNI ADVANCED

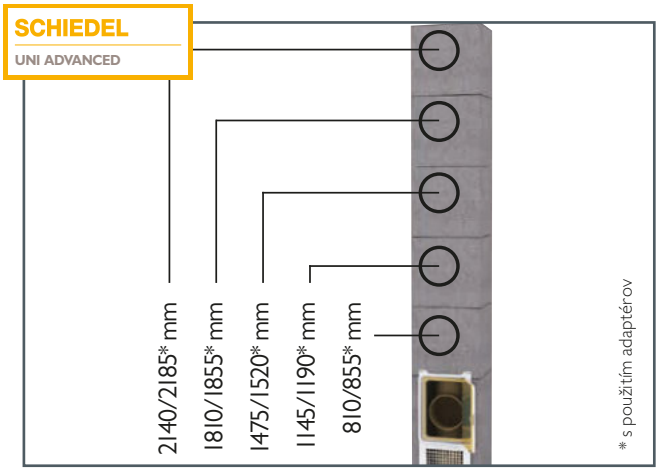

SCHIEDEL STABIL

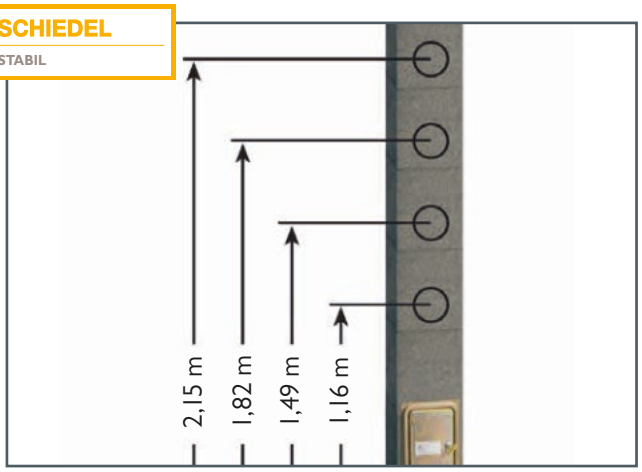

- Min.výška komínového telesa 4m nad terén
- Účinná výška komínového telesa pre plynné palivo 4m a pevné palivo 5m
- Odporúčané priemery komínových systémov:
  - Ø140 mm – plyn
  - Ø160 mm – piecka
  - Ø180 mm – kachľová pec, krbová vložka
  - Ø200 mm – krb

Pozn.: Do jedného prieduchu neodporúčame pripojiť vnútornú krbovú vložku a exteriérový krb z dôvodu bezpečnosti.

Ceny sú uvedené bez DPH.

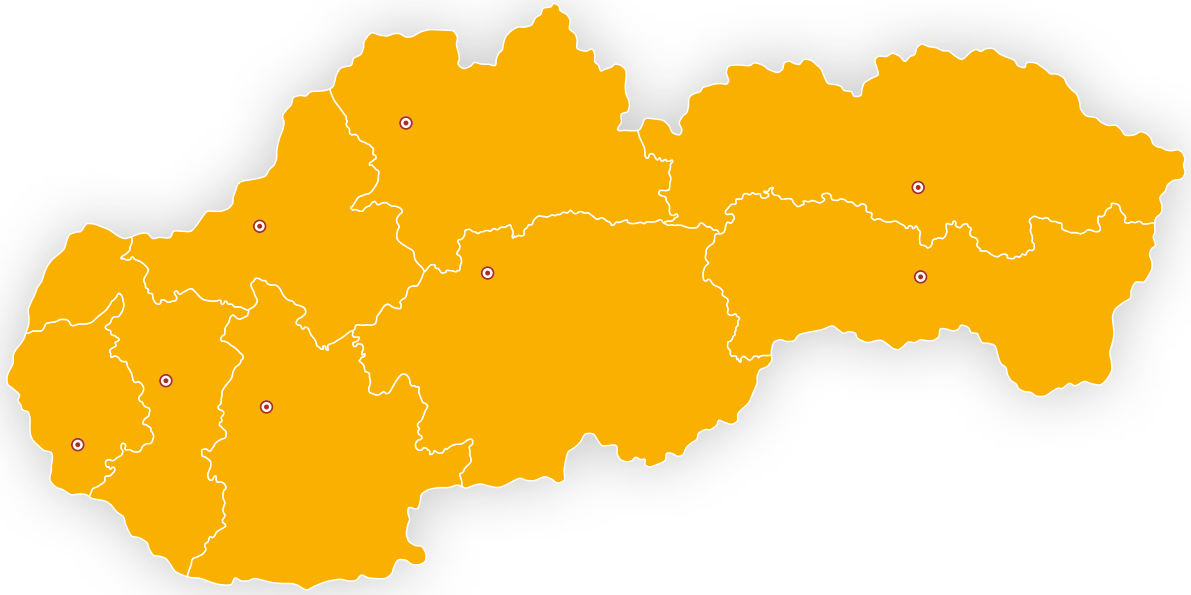

Schiedel Slovensko spol. s r.o.	telefón	032 / 7460 011	IČO : 36337404
Zamarovská 177	web	www.schiedel.sk	IČ DPH : SK2021854516
911 05 Zamarovce	e-mail	info.sk@schiedel.com	
Odbyt			
KE, PO, BB	Ing. Andrea Majerovičová	0905 660 453	andrea.majerovicova@schiedel.com
NR, TT, BA	Zuzana Sivčáková	0905 974 035	zuzana.sivcakova@schiedel.com
ZA, TN	Tatiana Pagáčová	0915 763 383	tatiana.pagacova@schiedel.com
SK nehrdzavejúca oceľ	Ing. Adriana Zemanovičová	0907 896 376	adriana.zemanovicova@schiedel.com
Sklad a nahlasovanie odberov tovaru:	Michal Mrena	0915 741 487	
	nakládka	pondelok - piatok:	7.00 - 13.30
Pracovná doba		pondelok - štvrtok:	7.00 - 16.00
		piatok	7.00 - 13.30
Regionálni odborní poradcovia			
BA	Ing. Dušan Jankovský	0905 726 942	dusan.jankovsky@schiedel.com
TT	Svetozár Danko	0908 700 468	svetozar.danko@schiedel.com
NR	Bc. Tomáš Liška	0905 334 964	tomas.liska@schiedel.com
TN	Radoslav Plško	0905 726 940	radoslav.plsko@schiedel.com
ZA	Jaroslav Záň	0907 896 378	jaroslav.zan@schiedel.com
BB	Peter Škraban	0905 660 452	peter.skraban@schiedel.com
KE	Lukáš Kalina	0905 901 361	lukas.kalina@schiedel.com
PO	Slavomír Špak	0905 726 941	slavomir.spak@schiedel.com
Odborní poradcovia - špecialisti pre systémy z nehrdzavejúcej ocele			
BA, TT, NR	Ing. Lukáš Masár	0907 974 044	lukas.masar@schiedel.com
TN, ZA, BB	Ing. Ján Janči	0915 739 933	jan.janci@schiedel.com
KE	Lukáš Kalina	0905 901 361	lukas.kalina@schiedel.com
PO	Slavomír Špak	0905 726 941	slavomir.spak@schiedel.com
Product manager SK (Priemyselné projekty)	Ing. Ľubomír Jaššo	0905 974 005	lubomir.jasso@schiedel.com
Špecialista vykurovacích a rekuperačných systémov - SR			
	Tomáš Gabko	0908 329 946	tomas.gabko@schiedel.com
Technické oddelenie			
	Pavol Laššo	0918 917 408	pavol.lasso@schiedel.com
	Ing. Maroš Plško	0905 412 491	maros.plsko@schiedel.com

Sledujte nás:

facebook.com/schiedel.sk

youtube.com/SchiedelSlovensko

instagram.com/schiedel_slovensko

SCHIEDEL

A standard INDUSTRIES COMPANY

Všeobecné obchodné podmienky a reklamačný poriadok nájdete na www.schiedel.sk.